Rapid Induction Heater™

Item# 68149
Model# HYPH4601-12

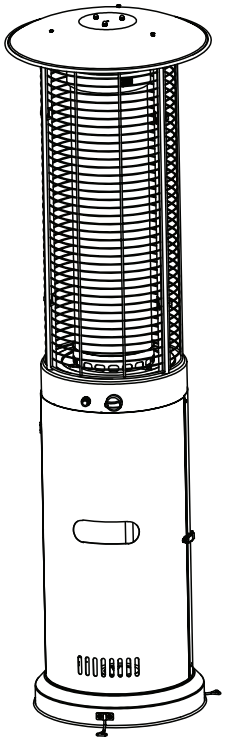

DANGER

If you smell gas:
1. Shut off gas to the appliance.
2. Extinguish any open flame.
3. If odor continues, keep away from the appliance and immediately call your gas supplier or fire department.

WARNING

Do not store or use gasoline or other flammable vapors and liquids in the vicinity of this or any other appliance. An LP-cylinder not connected for use shall not be stored in the vicinity of this or any other appliance.

WARNING

For outdoor use only.

WARNING

Improper installation, adjustment, alteration, service or maintenance can cause injury or property damage. Read the owner's manual thoroughly before installing or servicing this equipment. If the information in this manual is not followed exactly, a fire or explosion may result causing property damage, personal injury or loss of life.

Save these instructions for future use. If you are assembling this unit for someone else, give this manual to him or her and read and save for the future.

DESIGN CERTIFIED ® CERTIFIED ® C US

DANGER

CARBON MONOXIDE HAZARD

This appliance can produce carbon monoxide which has no odor.

Using it in an enclosed space can kill you.

Never use this appliance in an enclosed space such as a camper, tent, car or home.

Owner's Manual

SAFETY INFORMATION

Before you assemble or operate this unit, please carefully read this entire manual. Failure to do so may result in a fire, explosion, injury or death.

WARNING

- The installation of this unit must adhere to local codes or either the National Fuel Gas Code, ANSI Z223. 1/NFPA54, OR CAN/CGA-B149.1, National Gas and Propane Installation Code.
- THIS UNIT IS INTENDED FOR OUTDOOR USE ONLY! This product shall be used outdoors, in a ventilated space and shall not be used in any enclosed area.
- This unit is to be used with propane gas only! (sold separately)
- Do not attach a remote gas supply to this unit.
- Only use propane gas for this unit.
- This unit is not intended for natural gas.
- Converting this unit to natural gas is dangerous and not recommended. The conversion of this unit will void the manufacturer warranty.
- If the propane gas tank is leaking gas, you may hear, see, or smell a hiss. Do the following:
1. Disconnect the propane gas tank. 2. Do not attempt to fix the problem yourself. 3. Contact your gas supplier or fire department for help.
- Never install or remove a propane tank from this unit while it is in use.
- Applying too much propane may result in gas pooling and will not burn. Allow fresh air into the unit so that the remaining gas may escape.
- Do not use a flame to check for gas leaks.
- The max. inlet supply pressure: max. Gas supply 11 in w.c. (2.74kPa)
- Use LP propane tanks with the following dimensions: diameter 12in, height 18in, weight 20lbs.
- You must use a propane tank that has a collar to protect the gas valve.
- DO NOT fill tank over 80 percent full.
- The tank system must be set up for vapor withdrawal.
- Discontinue use if any part of the propane tank is damaged. Rust and dents may be hazardous and should be inspected by a gas supplier.
- Do not operate unit until all parts are fully assembled.
- Do not paint or color any part of this heating unit.
- Unit may be hot while in use, do not attempt to move it while in use.
- Never leave this heating unit unattended while in use.
- This unit is not intended for cooking.
- Keep any flammable items away.
- Keep a safe distance to avoid burning skin or clothing.
- Do not sit or rest hands or feet on this heating unit.
- Never place hands or fingers on upper portion of this unit while in use.
- Keep all electrical cords and fuel supply hose away from heated surfaces.
- Combustible materials should not be within 24 inches of the top of the unit, or within 24 inches around the entire unit.
- Keep the appliance area clear and free from combustible material, gasoline and other flammable vapors and liquids.
- Never use the unit in spaces which may contain volatile or airborne combustibles.
- If the flame goes out while burning, turn the gas valve off. Wait 5 minutes before repeating the initial lighting procedure. Once you have a flame started, hold down the control knob for 1 minute.
- Do not add water into the unit.
- Do not operate unit if any part has been under water. Call a service technician to replace any

damaged part should this occur.

- Do not disconnect any part while unit is in use.
- Do not store a spare propane tank on or near this unit.
- If the heating unit is indoors, detach the propane tank and leave outdoors.
- Do not operate on a boat or vehicle. This unit must be used on a flat surface and outdoors ONLY.
- Always remove protective cover before operating (if applicable).
- Do not set the protective cover over the unit until it is turned off and completely cooled down.
- Check for leaks after not using the unit for long periods of time.
- **Children should never operate this unit. Children must be supervised while near this unit.**
- Keep gas tank at least 5 ft away from unit when lit. (if external tank)
- The maximum gas supply pressure is 250psi.
- **All installation and repair should be done by a qualified professional. This unit should be inspected annually and cleaned regularly.**
- Inspect all elements of this heating unit before each use. If there is damage, the burner must be replaced.
- Be aware of the hazards of high temperatures and stay away from the unit to avoid any burns or injury.
- The gas supply tank should be constructed and marked with the specifications for the LP gas tanks of the U.S. Department of Transportation or the National Standard of Canada CAN/CSA-B339, LP gas tanks, spheres and tubes for Transportation of Dangerous Goods; and Commission.
- The LP gas tank must have a listed overfilling prevention device and a QCCI or Type I, (CGA810) LP gas tank connection.
- This heating appliance should not be used on plastic or artificial wood decks.
- Inspect the gas hose and all connections to the propane tank prior to each use.
- Always follow lighting instructions carefully.
- Do not use 30 lb. propane tanks for this unit.
- In case of high winds, secure this unit to the ground to prevent the unit falling over.
- **Children and adults should be alerted to the hazards of high surface temperatures and should stay away to avoid burns or clothing ignition.**
- **Young children should be carefully supervised when they are in the area of the appliance.**
- **Clothing or other flammable materials should not be hung from the appliance or placed on or near the appliance.**
- **Any guard or other protective device removed for servicing the appliance shall be replaced prior to operating the appliance.**
- **Installation and repair should be done by a qualified service person. The appliance should be inspected before use and at least annually by a qualified service person. More frequent cleaning may be required as necessary. It is imperative that the control compartment, burners and circulating airways of the appliance are kept clean.**

Only use the regulator and hose assembly provided with this unit. Replacement parts must be supplied directly by Bond Manufacturing Co.
Inspect the burner before use of this unit. If the burner shows any kind of damage, do not operate the appliance. For assistance with repair or replacement of the burner or any other parts, calls Bond Manufacturing at 1.866.771.2663.

NOTE: You must follow all steps to properly assemble this heating item. Make sure the gas valve is turned “OFF” before assembling. Do NOT attempt to assemble without proper tools.

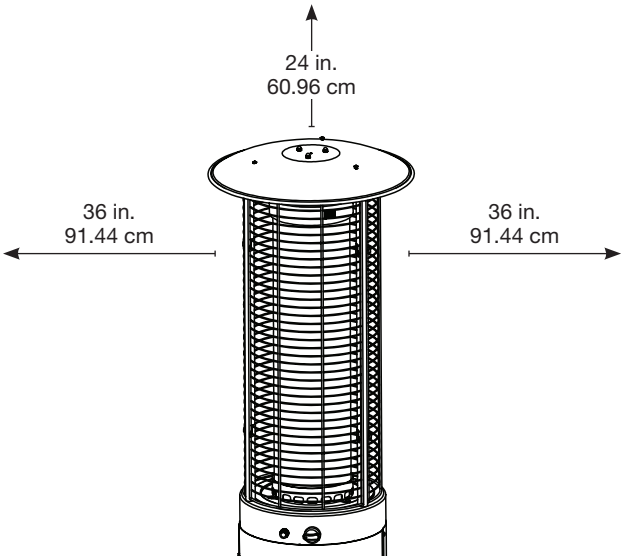

BE CAREFUL: WHEN CERTAIN MATERIALS OR ITEMS ARE STORED ABOVE, BESIDE OR UNDER THIS HEATER WHILE IN USE, THEY WILL BE SUBJECT TO RADIANT HEAT AND COULD BE SERIOUSLY DAMAGED.

Combustible materials should not be within 24 inches of the top of the unit, or within 36 inches around the entire unit.

HARDWARE

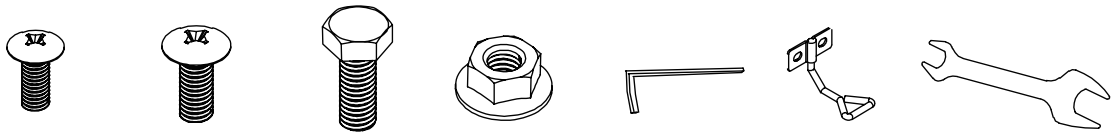

Item	Description	Qty
AA	M5 x 12 Screw	2
BB	M6 x 12 Screw	10
CC	M8 x 16 Screw	3
DD	M6 Lock Nut	10
EE	Anchoring Nut	3
FF	Anchoring Arm	3
GG	Wrench	1

Before beginning assembly of this product be sure all parts are present. Compare parts with package contents list and hardware contents list. If any part appears to be missing or damaged do not begin assembly of this product and call customer service immediately.

Estimated assembly time: 30 minutes

Tools required for assembly (not included): Phillips Screwdriver

CONTENTS

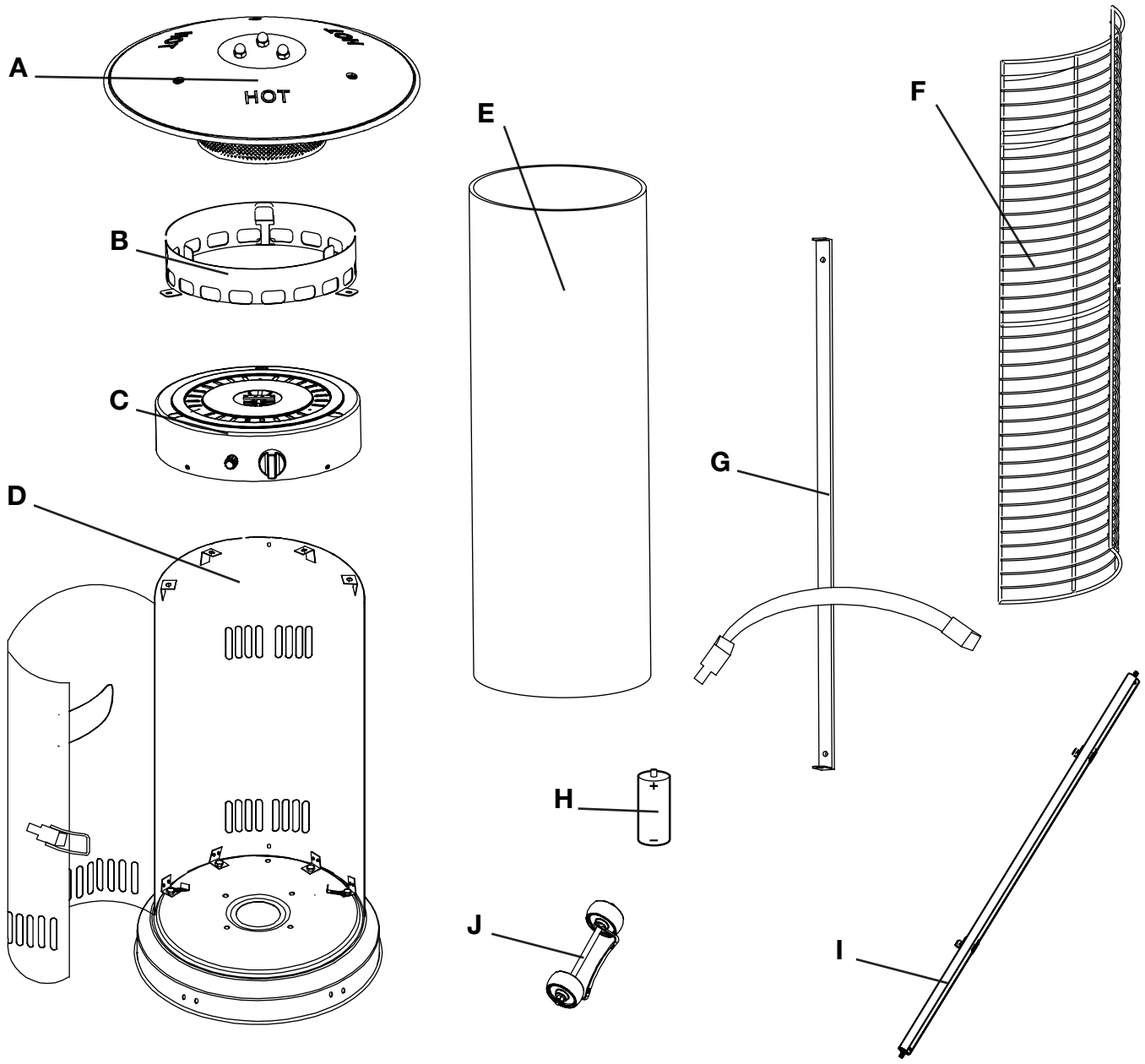

Item	Description	Qty
A	Upper Reflector	1
B	Glass Tube Ring	1
C	Burner	1
D	Tank Housing	1
E	Glass Tube	1
F	Mesh Guard	3
G	Body Supporter	1
H	Battery (AA)	1
I	Upper Supporter	3
J	Wheel Assembly	1

1. Flip the tank housing (D) upside down and attach the wheel assembly (J) to the base of the tank housing (D) using 2 M8 x 16 screws (CC).

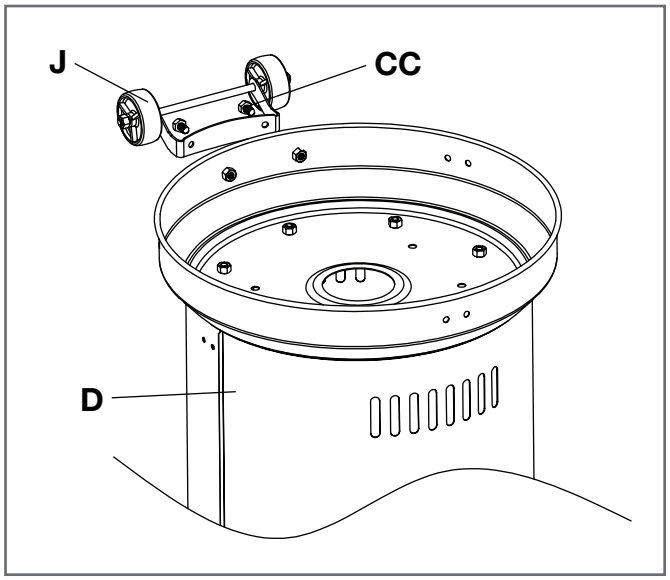

2. Attach the anchoring arms (FF) onto the base of the tank housing (D) using 6 M6 x 12 screws (BB) and 6 M6 nuts (DD).

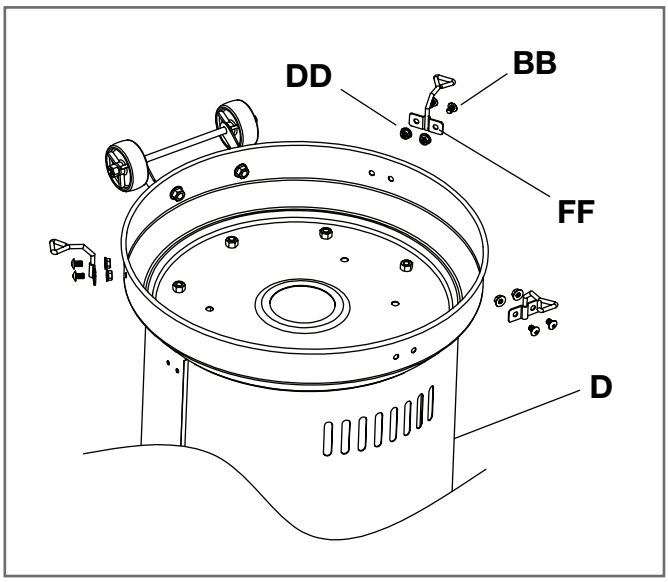

3. Attach the tank housing supporter (G) into the tank housing (D) using 1 M8 x 16 screw (CC) and 2 M5 x 12 screws (AA). Do not fully tighten to allow room for adjustment later in the assembly process.

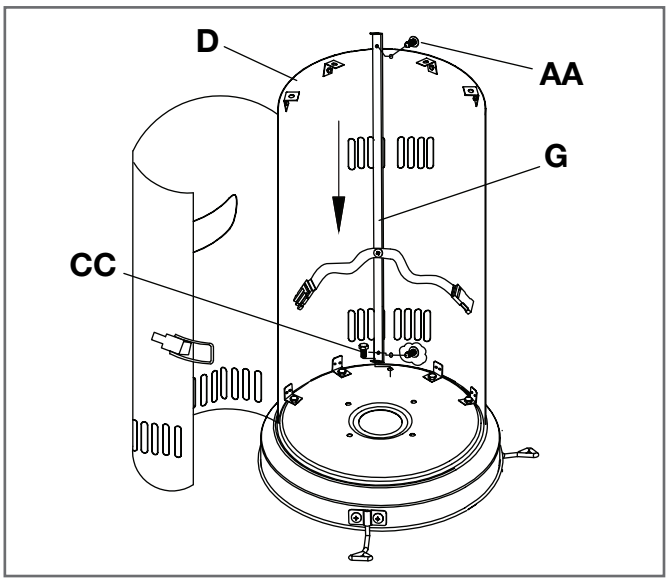

4. Remove the preassembled M5 screws from the upper supporters (I), then slide the 3 upper supporters into the slots at the top of the burner (C). Once fully inserted secure the upper supporters (I) into the burner (C) by replacing the M5 screws that were removed at the beginning of this step.
Note: Be sure that the hooks on the upper supporters (I) are facing upwards.

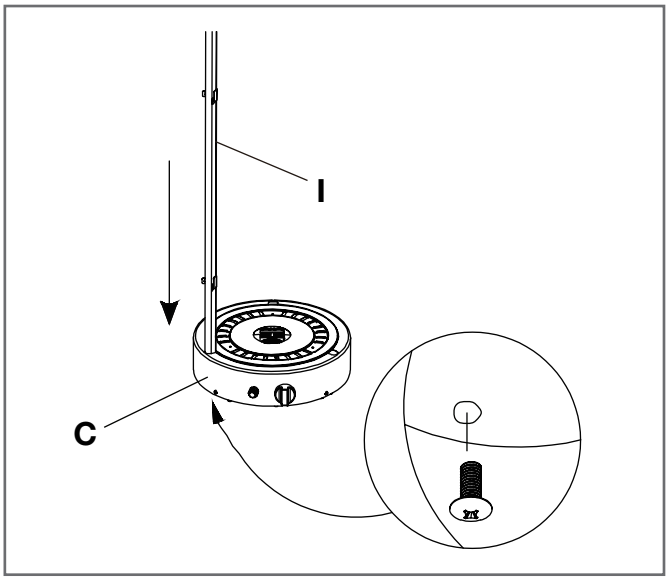

5. Align the holes at the bottom of the burner (C) to the top of the tank housing (D) - position to have the control panel on the burner (C) aligned with the door on the tank housing (D). Through the aligned screw holes attach the burner (C) to the top of the tank housing (D) using 4 M6 x 12 screws (BB) and 4 M6 nuts (DD). Be sure to fully tighten.

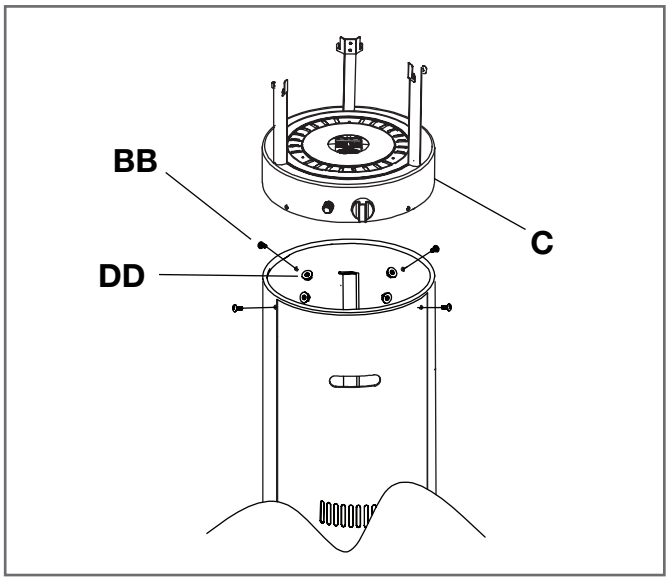

6. Remove the 3 preassembled screws from the top of the burner (C). Attach the glass tube ring (B) to the top of the burner (C) using the 3 screws removed at the beginning of this step. Be sure to fully tighten.

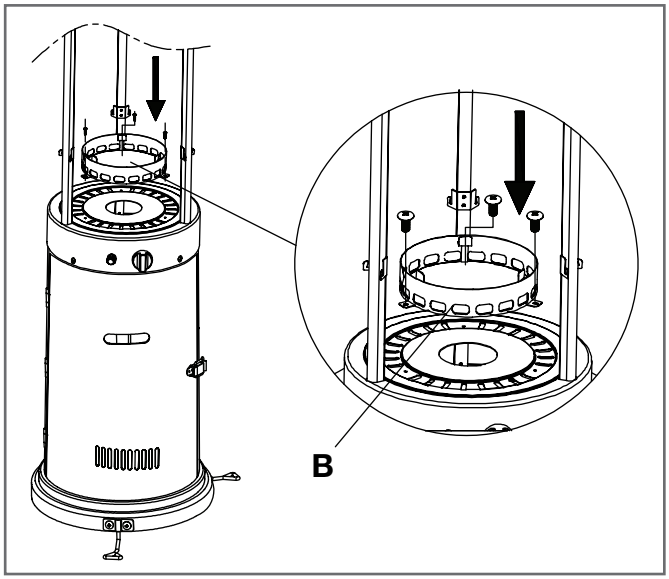

7. Place the glass tube (E) into the top of the glass tube ring (B).

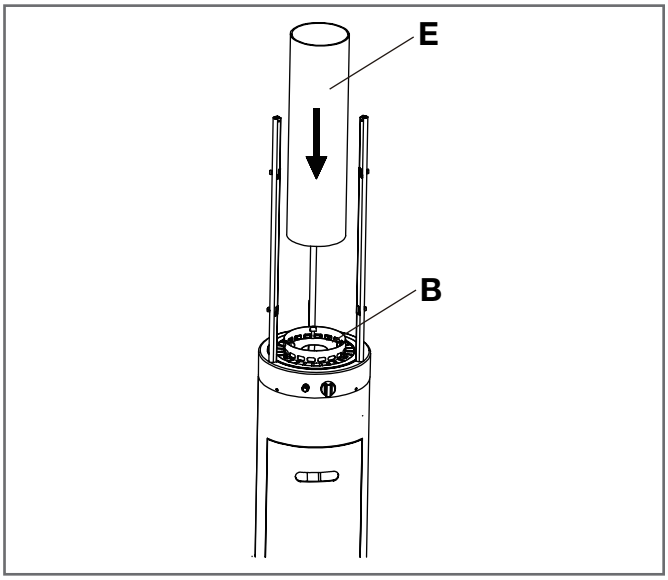

8. Remove the 3 preassembled screws from the upper supporters (I). Place the upper reflector (A) onto the top of the upper supporters (I). Replace the 3 screws removed at the beginning of this step to secure the upper combination (A) to the upper supporters (I). Be sure to fully tighten.

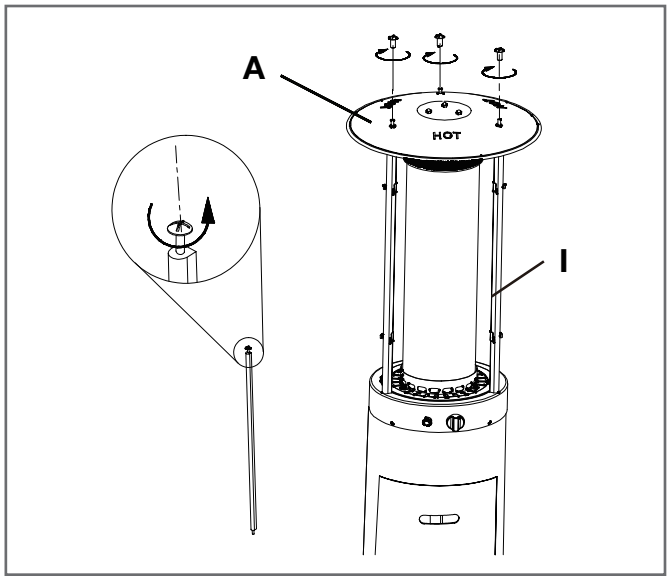

9. Attach the 3 mesh guards (F) onto the hooks at the top of the upper supporters (I).

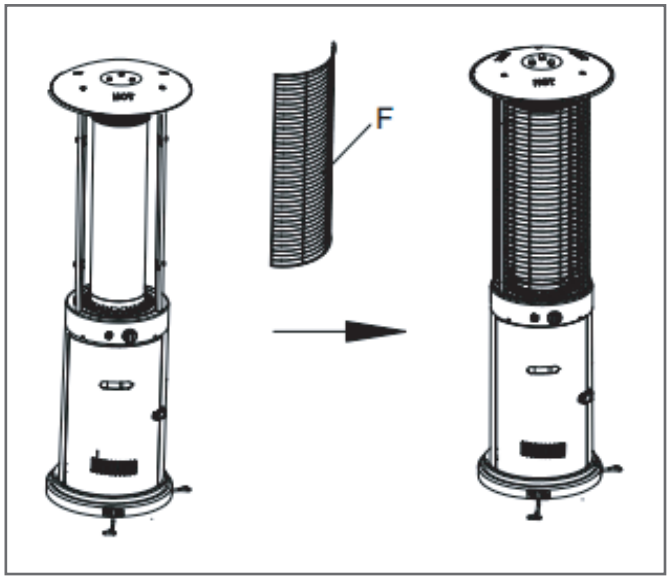

10. Use the anchoring nut (EE) to fasten the product into the ground.

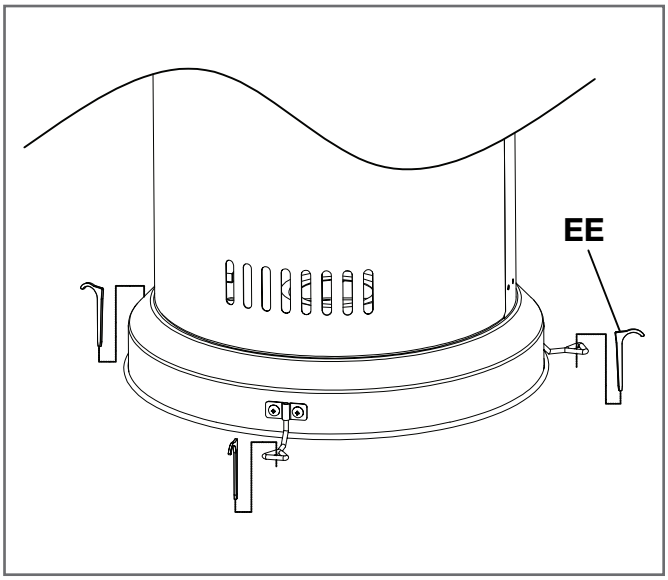

11. Open the door from the tank housing (D) and place the propane gas tank (not included) into the preassembled tank supporter. Tighten the belt to ensure the propane gas tank is fully secure.
Note: Once the tank is connected to the regulator in the next step be sure to close the door prior to use.

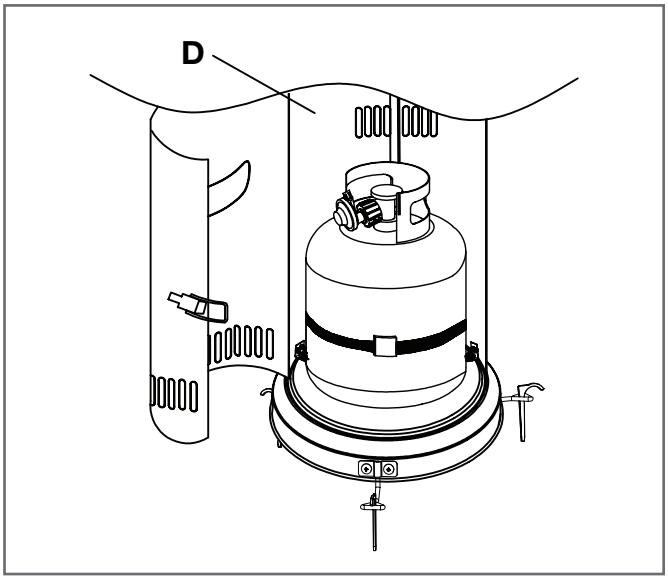

12. Turn the cylinder valve on the tank clockwise to close the propane tank. Attach the preassembled regulator to the cylinder valve by turning the regulator coupling nut clockwise. Make sure it is fastened securely and tighten connections by hand only.

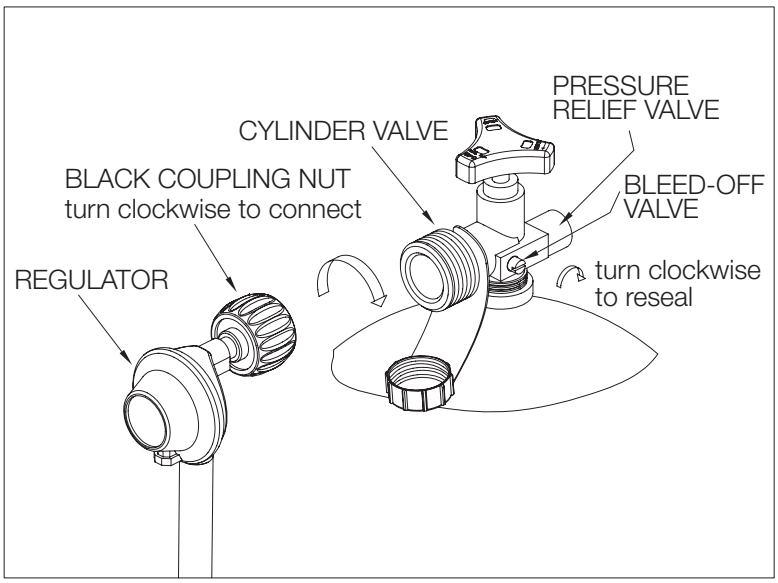

• The glass tube may break if it is wet while in use; never use the heater while it's raining outside.
• Do not splash any liquid on the heater while it is in use.
• Keep children away from the unit while in use; the glass tube may be extremely hot while in use. Do not touch.
• Ensure that the heater is on a strong and flat surface. The heater may be damaged if the unit tips over.
• Never use the heater if the glass tube shows any cracks.

Before performing a leak test, be sure that no sparks can occur and you are in a spacious outdoor area. Connect the propane gas tank to the regulator and turn the valve on the unit to the "off" position. Brush a soap and water mixture on all connections. Turn the gas supply on; if bubbles occur on any connection there may be a leak. **If you smell gas or a leak is discovered turn the gas valve off, disconnect propane gas tank and do not use the appliance until the leak is is repaired.**

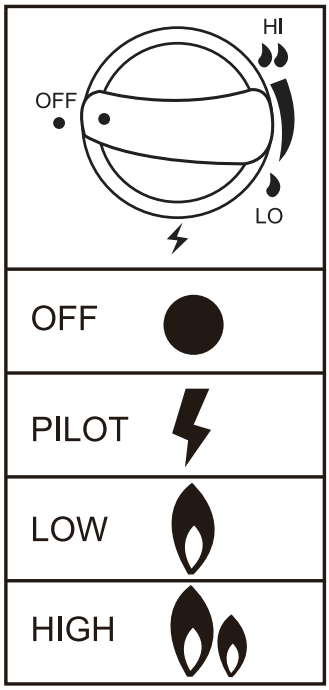

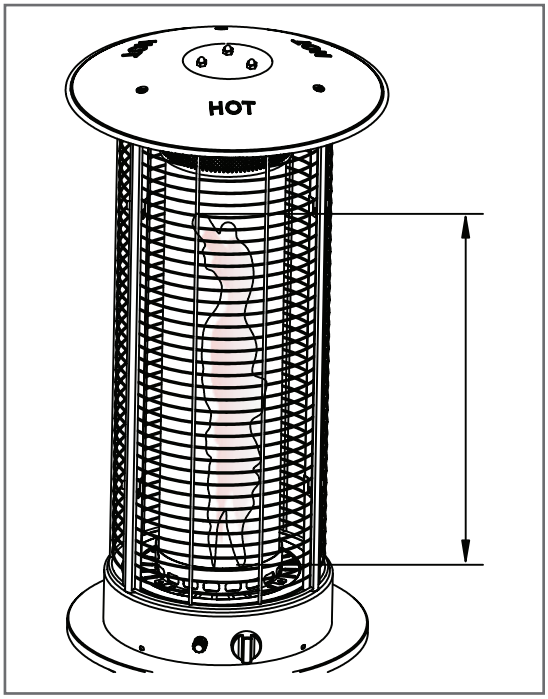

Observe flame height when lit. The flame should be a yellow/blue color between 20 - 28 inches in height.

To Light

1. Unscrew the ignition button on the burner to see if the battery (H) has already been placed inside. If the battery (H) is not already within the ignition button on the burner, please place the battery (H) into the ignition button slot.
2. Make sure the ignition control knob is turned to the “off” position. Connect propane gas tank and slowly open the valve on the propane gas tank by turning the knob counterclockwise.
3. Press in and turn the ignition control knob to the “pilot” position; hold down for 1 minute.
4. Push the ignition button, while still holding down control knob down, to generate a spark.
5. Check to see if there is a pilot light through the glass tube (E). If there is, turn the control knob to the “low” position.
6. For maximum flame height and heat output, turn the control knob to the “high” position.

To Extinguish

1. Push and turn the ignition control knob clockwise to the “off” position.
2. Turn the propane gas tank valve on the gas tank to close the gas supply and disconnect the propane gas tank

WARNING: If the lighting instructions are not followed directly a fire or explosion may occur resulting in property damage, personal injury or death.

MAINTENANCE

- Before performing any maintenance always disconnect propane gas tank.
- Keep the heating item free and clear from combustible materials.
- Visually inspect burner for obstructions and keep tank enclosure free and clear from debris.
- Use a soft brush to get rid of the mild stains, loose dirt and soil after the burner is completely cooled down. Wipe down with a soft cloth.
- Harsh weather conditions may cause stubborn stains, discoloration and possibly rust pitting.
- Permanent damage may occur if powder or solvent comes in contact with painted or plastic components on this heating unit.
- Keep the heating unit stored away from direct sunlight.
- If storing this unit inside, disconnect the propane gas tank from the gas valve.
- Not using manufacturer approved or supplied parts/accessories may result in a defective condition and void the warranty of this heating unit.
- Carbon deposits may pose as a fire hazard; clean the reflector and inside of the glass tube with soap and water if any carbon deposits are present.

TROUBLESHOOTING

Problem	Cause	Solution
Pilot won't light	Gas valve may be off	Turn the gas valve on
	Gas tank may be empty	Refill the gas tank
	Orifice may be blocked	Clean out the orifice
	Air is within supply system	Pump out air from all lines
	Loose connection	Check all fittings and tighten connections as necessary
Pilot won't stay on	Debris around the pilot	Clean out the debris
	Loose connection	Check all fittings and tighten connections as necessary
	Thermocouple is bad	Call for a replacement part and replace the thermocouple
	Gas leak within the line	Check all connections; call for a replacement part if anything is damaged
	Lack of gas pressure	Gas tank is almost empty
Burner won't light	Gas pressure is low	Gas tank is almost empty
	Orifice may be blocked	Clean out the orifice
	Control knob isn't on	Turn the control knob on
	Thermocouple is bad	Call for a replacement part and replace the thermocouple
	Pilot light assembly is bent or not in the correct location	Place pilot light in the correct location and retry lighting procedure

WARRANTY

The manufacturer warranty will be voided by, and manufacturer disclaims any responsibility for, the following actions:

- Modification of the unit and/or components including the gas valve assembly.
- Use of any component part not manufactured or approved by Bond Manufacturing.
- Use and installation other than what is listed in this manual.

Please contact the manufacturer for replacement parts.

CONTACT

If you have any questions or concerns, please contact Bond Manufacturing Company at the below resources:

Toll Free Phone	1-866-771-BOND (2663) | Monday - Friday, 8am - 4:30pm PST
Email	customer.service@bondmfg.com
Online	www.bondmfg.com

Rapid Induction Heater™

No de produit 68149
No de miodèle HYPH4601-12

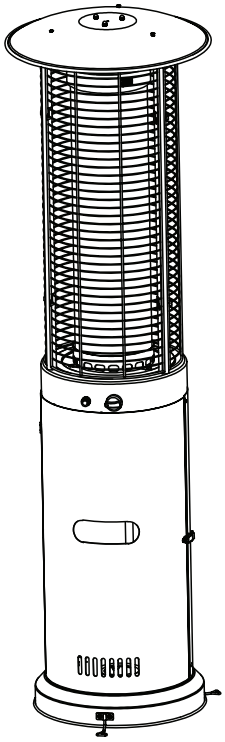

DANGER

Si vous détectez une odeur de gaz :
1. Coupez l'alimentation en gaz de l'appareil.
2. Éteignez toute flamme nue.
3. Si l'odeur persiste, tenez-vous à distance de l'appareil et appelez immédiatement le fournisseur de gaz ou le service d'incendie.

AVERTISSEMENT

N'entreposez pas et n'utilisez pas d'essence ni d'autres vapeurs ou liquides inflammables à proximité de cet appareil ou de tout autre appareil. Ne rangez pas de bouteille de propane liquide non raccordée à proximité de cet appareil ni de tout autre appareil.

AVERTISSEMENT

Pour un usage extérieur seulement.

AVERTISSEMENT

Les installations, réglages, modifications, entretiens ou réparations incorrects présentent des risques de dommages corporels ou matériels. Lisez soigneusement le guide d'utilisation avant d'installer ou d'entretenir ce matériel. Si les directives dans ce manuel ne sont pas suivies avec exactitude, un incendie ou une explosion pourrait se produire, causant des dommages matériels, des blessures corporelles ou une perte de vie.

Conservez ces instructions pour une utilisation future. Si vous installez cette unité pour quelqu'un d'autre , donner à cette manuel pour lui ou elle et lire et épargner pour l'avenir .

DESIGN CERTIFIED

CERTIFIED

C US

DANGER

RISQUE LIÉ AU MONOXYDE DE CARBONE

Cet appareil peut générer du monoxyde de carbone, un gaz inodore. L'utilisation de cet appareil dans un endroit fermé pourrait causer la mort. N'utilisez jamais cet appareil dans un endroit fermé comme une caravane, une tente, une automobile ou une maison.

Guide d'utilisation

Avant d'assembler ou d'utiliser cette unité, veuillez lire avec soin tout ce guide. L'omission de ce processus peut entraîner un incendie, une explosion, une blessure corporelle ou la mort.

⚠ MISE EN GARDE

- L'installation de cette unité doit être conforme aux codes locaux ou au National Fuel Gas Code, ANSI Z223.1/NFPA5A, ou au Code national d'installation pour les appareils et l'équipement à gaz naturel et propane CAN/CSA-B149.1.
- CETTE UNITÉ EST CONÇUE UNIQUEMENT POUR UN USAGE EN PLEIN AIR! Ce produit doit s'utiliser en plein air, dans un espace aéré, et ne doit pas être utilisé dans un espace fermé.
- On doit utiliser cette unité uniquement avec le gaz propane! (vendu séparément)
- N'attachez pas une source externe d'alimentation en gaz à cette unité.
- Utilisez uniquement le gaz propane avec cette unité.
- Cette unité n'est pas conçue pour le gaz naturel.
- La conversion de cette unité au gaz naturel est dangereuse et déconseillée. La conversion de cette unité annulera la garantie du fabricant.
- Si une fuite dans la bouteille de gaz propane est présente, vous pourriez entendre, voir ou sentir un sifflement. Procédez comme suit : 1. Détachez la bouteille de gaz propane. 2. N'essayez pas de régler le problème vous-même. 3. Communiquez avec votre fournisseur de gaz ou le service d'incendie pour obtenir de l'aide.
- N'installez jamais ni retirez jamais une bouteille de propane de cette unité quand elle fonctionne.
- L'application de trop de propane peut entraîner une accumulation de gaz qui ne brûlera pas. Permettez l'entrée d'air frais dans l'unité pour que le gaz qui reste puisse s'échapper.
- N'utilisez pas une flamme pour vérifier s'il y a des fuites de gaz.
- Pression d'entrée de l'alimentation maximale : alimentation max. en gaz 279 mm (11 po) colonne d'eau (2,74kPa)
- Employez des bouteilles de GPL avec les dimensions suivantes : diamètre de 30,5 cm (12 po), hauteur de 45,7 cm (18 po) - capacité £ 20.
- Il faut utiliser une bouteille de propane munie d'une bague de protection du robinet de gaz.
- NE remplissez PAS la bouteille à un niveau supérieur à 80 %.
- Le système d'alimentation de la bouteille doit assurer le retrait de vapeur.
- Cessez l'utilisation si une partie de la bouteille de propane est endommagée. La rouille et les bosses peuvent être dangereuses et doivent être inspectées par un fournisseur de gaz.
- N'utilisez pas l'unité jusqu'à ce que toutes les pièces soient complètement assemblées.
- Ne peinturez ni teintez aucune partie de cet appareil de chauffage.
- L'unité peut être chaude pendant l'utilisation; n'essayez pas de la déplacer quand elle fonctionne.
- Ne laissez jamais cette unité de chauffage sans surveillance pendant l'usage.
- Cette unité n'est pas conçue pour la cuisson des aliments.
- Gardez tout article inflammable à l'écart.
- Tenez-vous à une distance sécuritaire pour éviter la brûlure de la peau ou des vêtements.
- N'asseyez-vous ni reposez les mains ou les pieds sur cet appareil de chauffage.
- Ne mettez jamais les mains ou les doigts sur la partie supérieure de cette unité pendant son usage.
- Gardez tout cordon électrique et le tuyau d'alimentation en gaz loin des surfaces chauffées.
- On ne doit pas tenir des matériaux combustibles dans une distance de moins de 60 cm (24 po) du haut de l'unité, ou dans une distance de moins de 60 cm (24 po) autour de l'unité en entier.
- N'utilisez jamais l'unité dans des aires qui peuvent contenir des combustibles volatils ou en suspension dans l'air.
- Si la flamme s'éteint lors du brûlage, fermez le robinet de gaz. Attendez 5 minutes avant de répéter

la procédure initiale d'allumage. Quand une flamme se produit, maintenez enfoncé le bouton de commande pendant une minute.

- N'ajoutez pas d'eau dans l'unité.
- N'utilisez pas l'unité si une partie a été submergée dans l'eau. Appelez un technicien de service pour remplacer toute partie submergée si cela se produit.
- Ne détachez aucune pièce pendant l'usage de l'unité.
- N'entreposez pas une bouteille de propane de rechange sur ou à proximité de cette unité.
- Si l'appareil de chauffage est à l'intérieur, détachez la bouteille de propane et laissez-la à l'extérieur.
- N'utilisez pas cette unité dans un bateau ou véhicule. Il faut opérer cette unité UNIQUEMENT sur une surface plane à l'extérieur.
- Retirez toujours la housse protectrice avant l'utilisation (le cas échéant).
- Ne mettez pas la housse protectrice sur l'unité avant qu'elle soit arrêtée et complètement refroidie.
- Vérifiez s'il y a une fuite après des périodes prolongées de non utilisation.
- **Ne permettez jamais aux enfants d'utiliser cette unité. Il faut surveiller les enfants quand ils sont à proximité de cette unité.**
- Gardez la bonbonne de gaz à une distance d'au moins 1,5 m (5 pi) de l'unité quand elle est allumée. (pour une bonbonne externe)
- La pression d'alimentation en gaz maximale est de 250 psi.
- **Toute installation et toute réparation doivent se faire par un technicien d'entretien qualifié. Cette unité doit être inspectée annuellement et nettoyée de façon régulière.**
- Inspectez tous les éléments de cet appareil de chauffage avant chaque usage. S'il y a des dommages, il faut remplacer le brûleur.
- Soyez conscient des dangers des températures élevées et tenez-vous loin de l'unité pour éviter des brûlures ou blessures.
- Il faut que la bouteille de propane soit conçue et étiquetée conformément aux spécifications pour les bouteilles de GPL du U.S. Department of Transportation (DOT) ou de la Norme nationale du Canada, CAN/CSA-B 339, Bouteilles à gaz cylindriques et sphériques pour le transport des marchandises dangereuses; et commission.
- La bouteille de GPL doit être munie d'un dispositif homologué de protection contre le remplissage excessif et d'un raccord de bouteille de GPL QCCI ou de Type 1 (CGA810).
- On ne doit pas utiliser cet appareil de chauffage sur des bureaux en plastique ou en bois artificiel.
- Inspectez le tuyau d'alimentation et tous les raccordements à la bouteille de gaz propane avant chaque usage.
- Suivez toujours les instructions d'allumage avec soin.
- N'utilisez pas une bonbonne de propane de 13,6 kg (30 lb) pour cette unité.
- En cas de vents forts, fixez cette unité au sol pour éviter le renversement de l'unité.
- **Prévenez enfants et adultes des risques que représentent les surfaces pouvant atteindre des températures élevées et demeurez à une distance sécuritaire de l'appareil pour prévenir les brûlures et l'inflammation des vêtements.**
- **Surveillez attentivement les enfants lorsqu'ils se trouvent à proximité de l'appareil.**
- **N'accrochez pas et ne déposez pas de vêtements ni d'autres matériaux inflammables sur l'appareil ou à proximité de celui-ci.**
- **Avant de mettre l'appareil en marche, replacez tout écran ou autre dispositif de protection ayant été retiré lors de l'entretien.**
- **Toute installation ou réparation doit être effectuée par une personne qualifiée. Cet appareil doit être inspecté chaque année. Un nettoyage plus fréquent peut être nécessaire. Il est essentiel de garder toujours propres le compartiment de contrôle, les brûleurs et les conduits d'aération.**

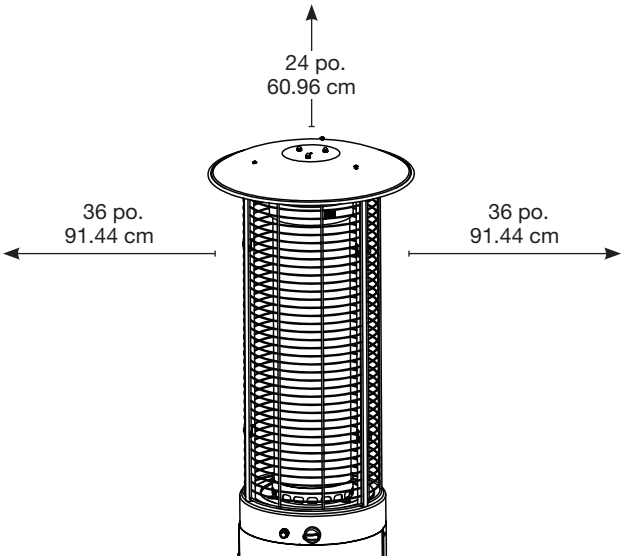

ATTENTION: LORSQUE CERTAINS MATÉRIELS OU ARTICLES SONT ENREGISTRÉS CI-DESSUS, À L'EXTÉRIEUR OU SOUS LE CHAUFFAGE EN UTILISATION, ILS SERONT SOUMIS À LA CHALEUR RAYONNÉE ET PEUVENT ÊTRE ENDOMMAGÉS.

Les matériaux combustibles ne doivent pas se trouver à moins de 24 pouces du haut de l'unité, ni à moins de 36 pouces autour de l'ensemble de l'unité.

QUINCAILLERIE

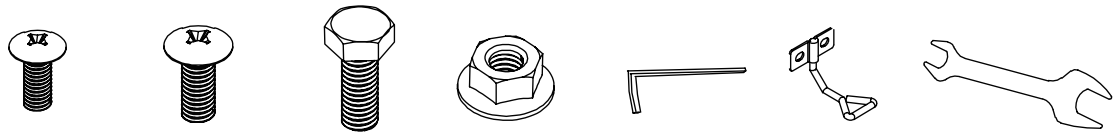

AA BB CC DD EE FF GG

Article	Description	Qté
AA	M5 x 12 Vis	2
BB	M6 x 12 Vis	10
CC	M8 x 16 Vis	3
DD	M6 Écrou de blocage	10
EE	Boulon d'ancrage	3
FF	Bras d'ancrage	3
GG	Clé	1

Antes de comenzar a ensamblar el producto, asegúrese de tener todas las piezas. Compare las piezas con la lista del contenido del paquete y la de aditamentos. No intente ensamblar el producto si faltan piezas o si estas están dañadas

Tiempo estimado de ensamblaje: 30 minutos.

Herramientas necesarias para el ensamblaje (no incluido): Destornillador Phillips.

CONTENTS

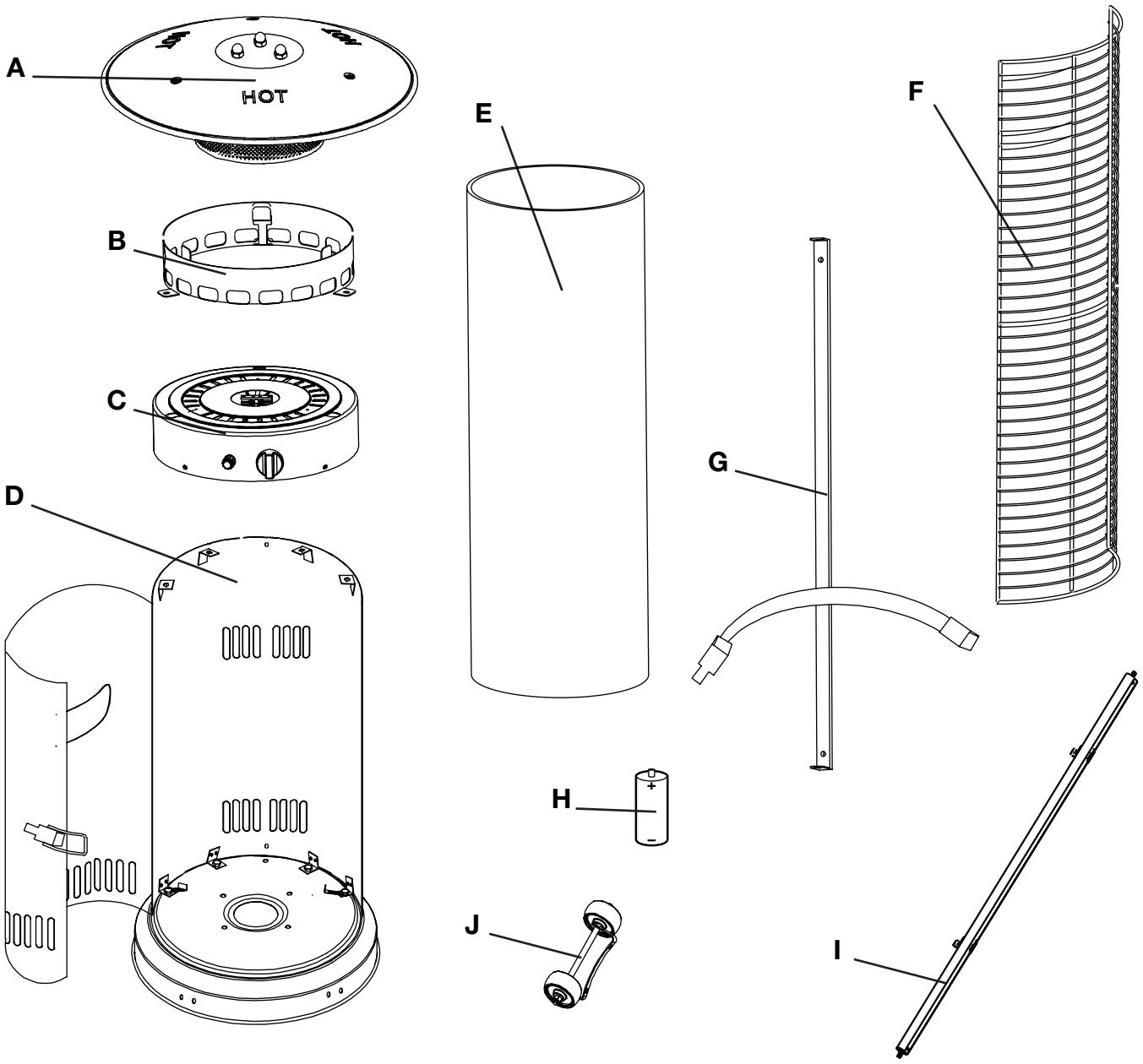

Article	Description	Qté
A	Combinaison supérieure	1
B	Anneau du tube de verre	1
C	Brûleur	1
D	Logement du réservoir	1
E	Tube de verre	1
F	Grille de sécurité	3
G	Support de logement du réservoir	1
H	Pile	1
I	Support supérieur	3
J	Roues de quincaillerie	1

1. Placez le boîtier du réservoir (D) à l'envers et fixez l'ensemble de roue (J) à la base du boîtier du réservoir (D) à l'aide de 2 vis M8 x 16 (CC).

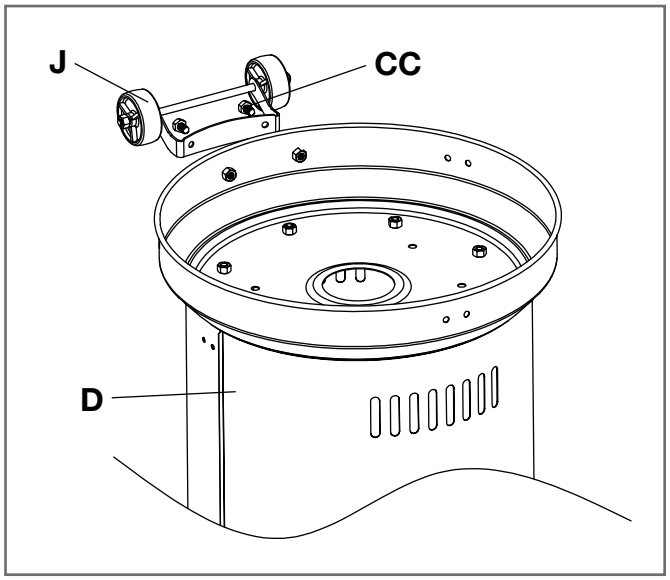

2. Fixer les bras d'ancrage (FF) sur la base du boîtier du réservoir (D) à l'aide de 6 vis M6 x 12 (BB) et de 6 écrous M6 (DD).

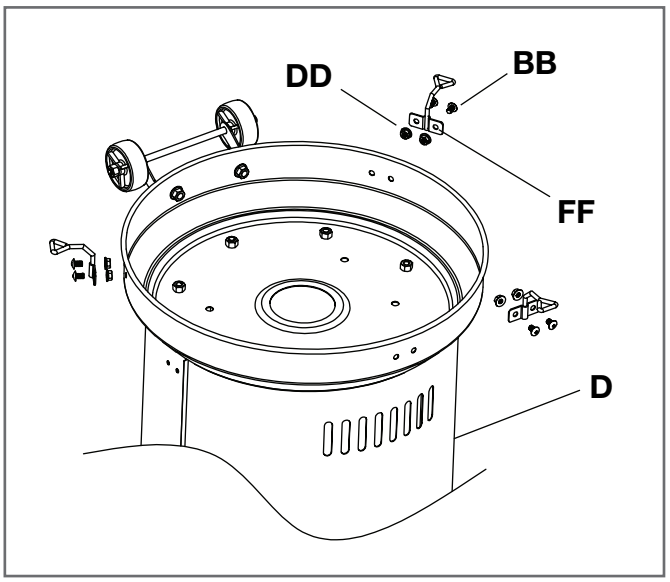

3. Fixez le support du boîtier du réservoir (G) dans le boîtier du réservoir (D) à l'aide d'une vis M8 x 16 (CC) et de deux vis M5 x 12 (AA). Ne pas serrer complètement pour permettre un réglage ultérieur dans le processus de montage.

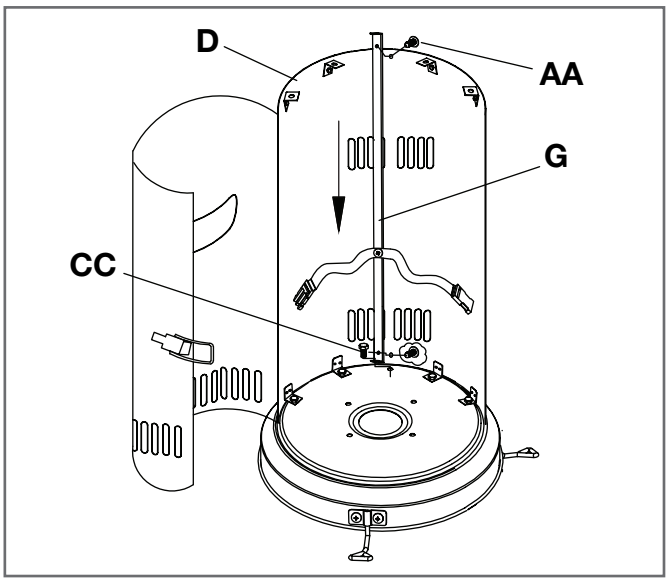

4. Retirez les vis M5 préassemblées des supports supérieurs (I), puis faites glisser les 3 supports supérieurs dans les fentes situées en haut du brûleur (C). Une fois complètement inséré, fixer les supports supérieurs (I) dans le brûleur (C) en remplaçant les vis M5 qui ont été enlevées au début de cette étape.
Remarque: Assurez-vous que les crochets des supports supérieurs (I) sont orientés vers le haut.

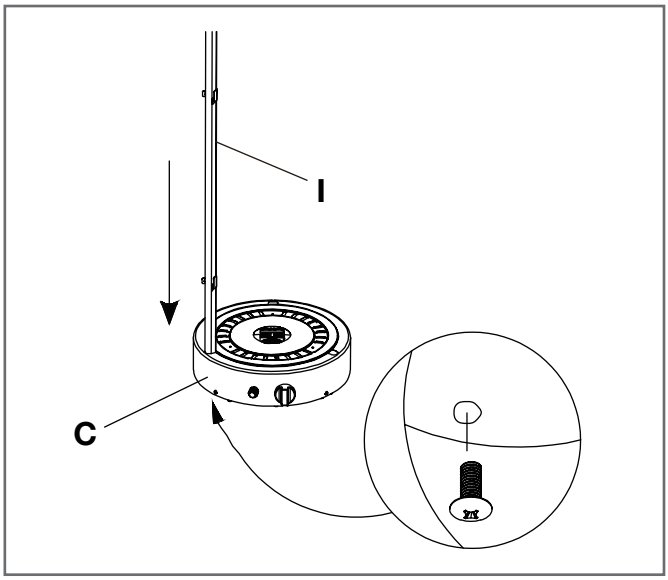

5. Aligner les trous situés au bas du brûleur (C) sur le dessus du boîtier du réservoir (D) - positionner le panneau de commande sur le brûleur (C) aligné avec la porte du boîtier du réservoir (D).
Fixer le brûleur (C) à la partie supérieure du carter du réservoir (D) à l 'aide des 4 vis M6 x 12 (BB) et 4 écrous M6 (DD). Assurez-vous de bien serrer.

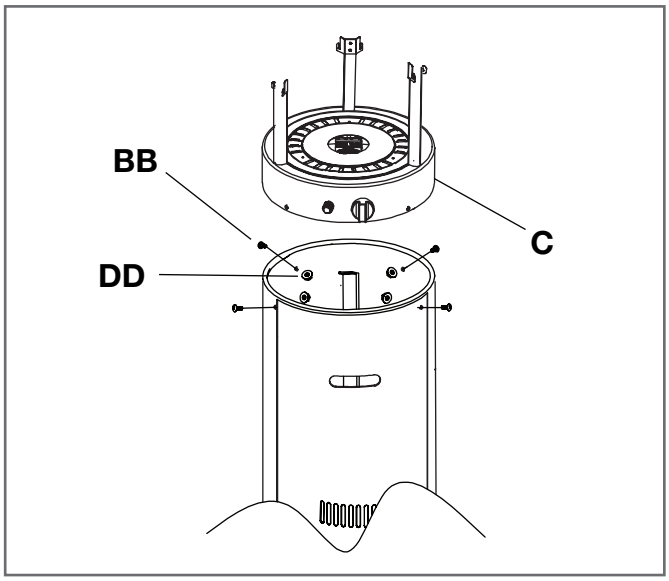

6. Retirez les 3 vis préassemblées du haut du brûleur (C). Fixez la bague de tube en verre (B) à la partie supérieure du brûleur (C) en utilisant les 3 vis retirées au début de cette étape. Assurez-vous de bien serrer.

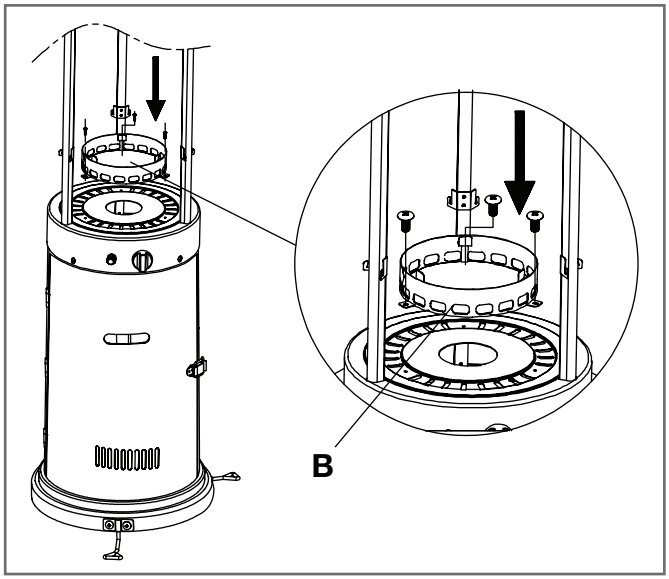

7. Placez le tube en verre (E) dans le haut de la bague de tube en verre (B).

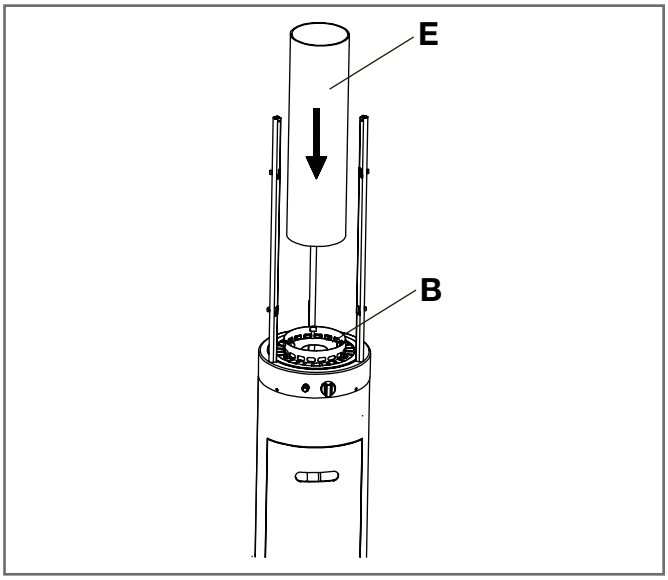

8. Retirer les 3 vis préassemblées des supports supérieurs (I). Placez le réflecteur supérieur (A) sur le dessus des supports supérieurs (I). Remplacer les 3 vis retirées au début de cette étape pour fixer la combinaison supérieure (A) aux supports supérieurs (I). Assurez-vous de bien serrer.

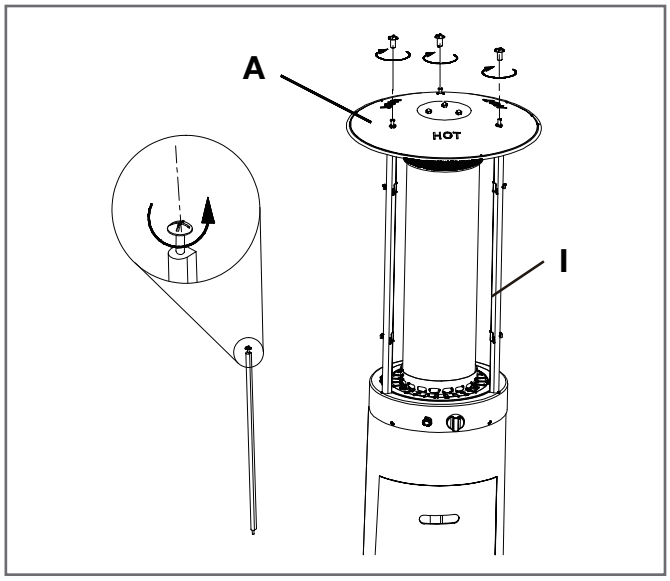

9. Fixez les 3 protège-mailles (F) sur les crochets au sommet des supports supérieurs (I).

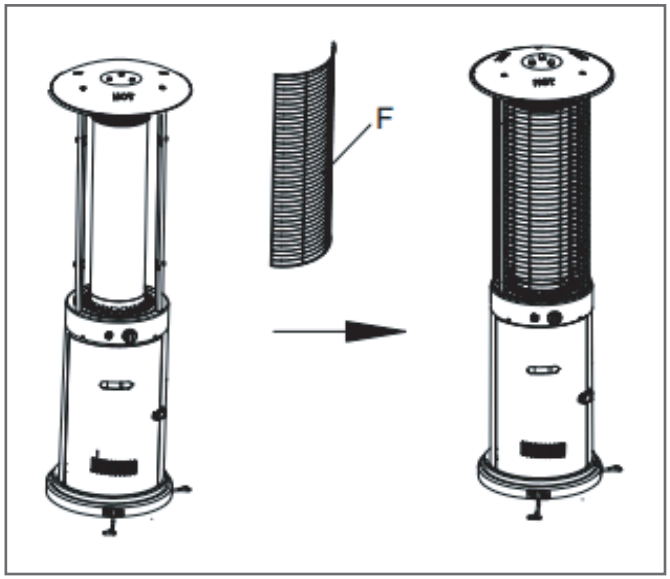

10. Utiliser l'écrou d'ancrage (EE) pour fixer le produit dans le sol.

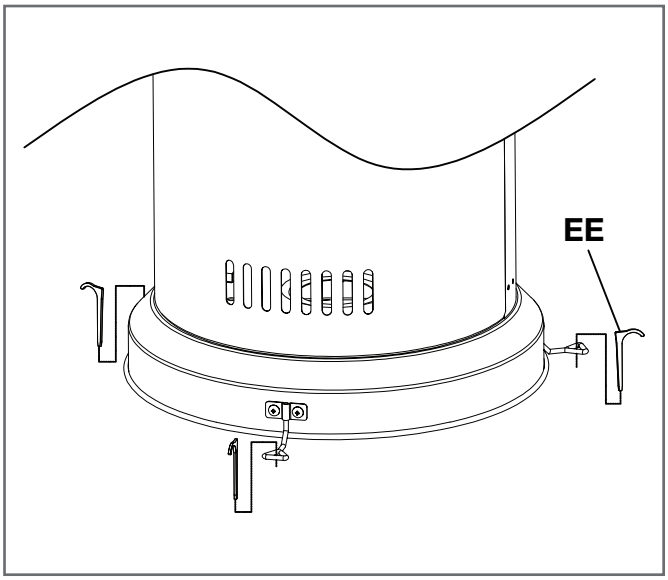

11. Ouvrez la porte du boîtier du réservoir (D) et placez le réservoir de gaz propane (non inclus) dans le support du réservoir prémonté. Serrez la courroie pour s'assurer que le réservoir de gaz propane est bien fixé.

Remarque: Une fois que le réservoir est connecté au régulateur à l'étape suivante, veillez à fermer la porte avant de l'utiliser.

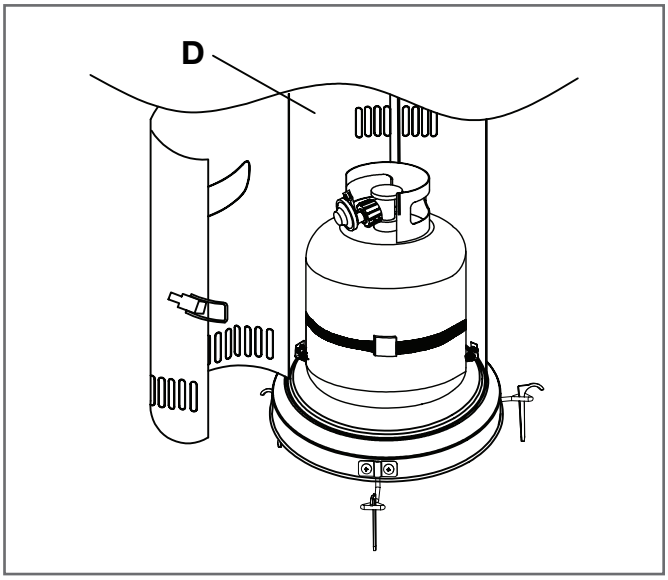

12. Tournez le robinet de la bouteille dans le sens horaire pour fermer la bouteille de propane. Attachez le régulateur préassemblé au robinet de la bouteille en tournant l'écrou de serrage du régulateur dans le sens horaire. Assurez-vous qu'il est bien fixé et serrez les raccordements à la main seulement.

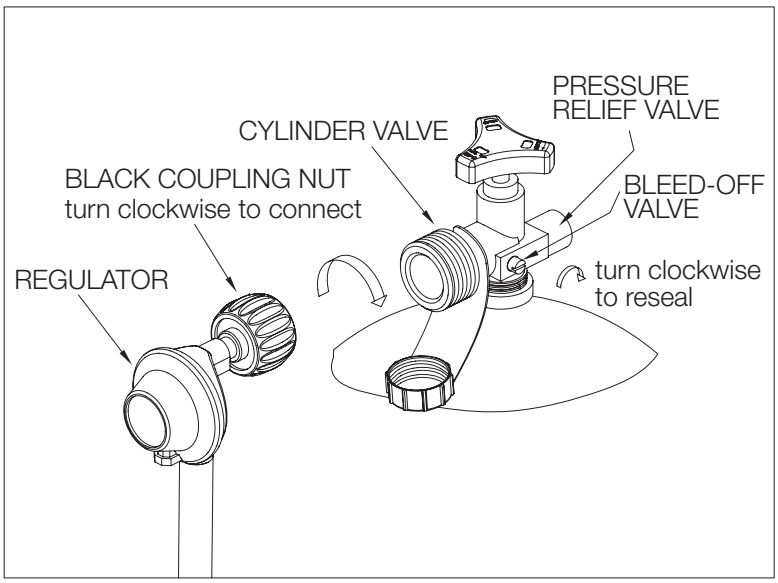

• Le tube en verre pourrait se casser s'il est humide pendant l'usage; n'utilisez jamais le réchauffeur quand il pleut.
• Ne laissez aucun liquide éclabousser sur le réchauffeur pendant son usage.
• Gardez les enfants éloignés de l'unité pendant son usage; le tube en verre peut être extrêmement chaud pendant l'usage. Ne le touchez pas.
• Assurez-vous que le réchauffeur est sur une surface solide et plane. Le réchauffeur pourrait être endommagé si l'unité se renverse.
• N'utilisez jamais le réchauffeur si le tube de verre présente des fissures.

Avant de faire un essai d'étanchéité, assurez-vous qu'aucune étincelle ne peut se produire et que vous êtes dans un grand espace extérieur. Raccordez la bouteille de gaz propane au régulateur et tournez le robinet de l'unité à la position 'off'. Brossez une solution d'eau savonneuse sur tous les raccords. Ouvrez l'alimentation en gaz; si des bulles se produisent su un raccord quelconque, il y a possiblement une fuite. **Si vous sentez l'odeur de gaz ou découvrez une fuite, fermez le robinet de gaz, détachez la bouteille de gaz propane et n'utilisez pas l'appareil jusqu'à ce que la fuite soit réparée.**

Attendez 5 minutes après avoir éteint la flamme avant de placer un couvercle (le cas échéant) ou une housse protectrice sur l'appareil de chauffage.

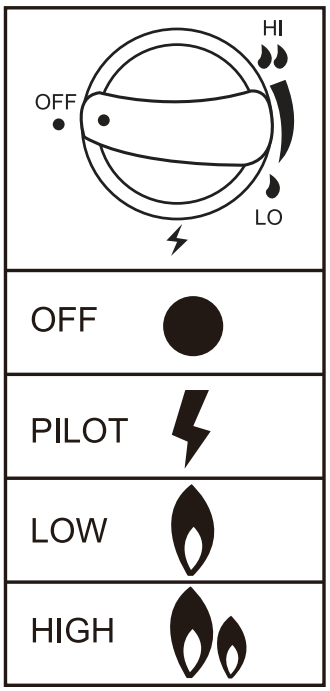

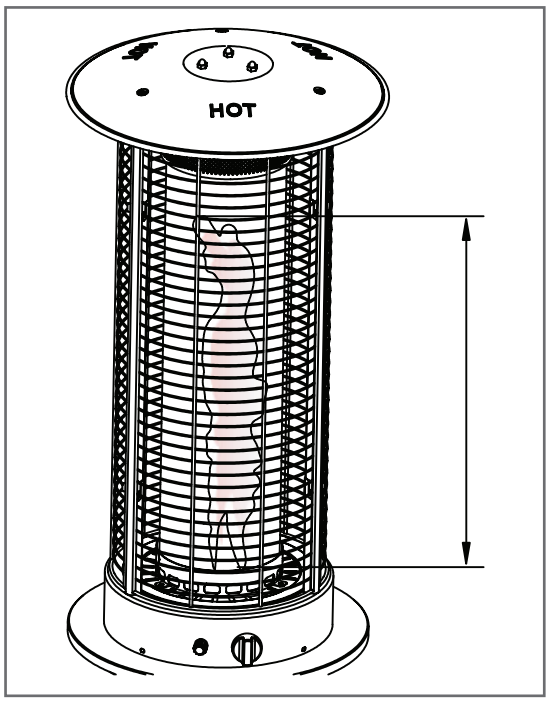

Observez la hauteur de la flamme quand elle est allumée. La flamme doit être jaune/bleue et d'une hauteur de 50 à 70 cm (20 à 28 pouces).

Pour allumer

1. Dévissez le bouton d'allumage du brûleur pour voir si la pile (H) a été déjà placée à l'intérieur. Si la pile (H) n'est pas déjà dans le bouton d'allumage du brûleur, placez la pile (H) dans le compartiment du bouton d'allumage.
2. Assurez-vous que le bouton de commande d'allumage est tourné à la position 'off'. Raccordez la bouteille de gaz propane et ouvrez lentement le robinet de la bouteille de gaz propane en tournant le bouton dans le sens antihoraire.
3. Enfoncez et tournez le bouton de commande d'allumage sur la position 'pilot'; tenez-le enfoncé pendant 1 minute.
4. Appuyez sur le bouton d'allumage, tout en maintenant enfoncé le bouton de commande, pour produire une étincelle.
5. Vérifiez si la veilleuse est allumée en regardant à travers le tube de verre (E). Si oui, tournez le bouton de commande sur la position 'low'.
6. Pour une hauteur de flamme et une puissance calorifique maximales tournez le bouton de commande sur la position 'high'.

Pour éteindre

1. Enfoncez et tournez le bouton de commande dans le sens horaire sur la position 'off'.
2. Tournez le robinet de la bouteille de gaz propane pour fermer l'alimentation en gaz et détachez la bouteille de gaz propane.

MISE EN GARDE : Si les instructions d'allumage ne sont pas respectées comme il faut, un incendie ou une explosion peut se produire, entraînant des dommages matériels, des blessures corporelles ou la mort.

ENTRETIEN

• Avant d'effectuer des travaux d'entretien, détachez toujours la bouteille de gaz propane.
• Gardez l'appareil de chauffage dégagé de matériaux combustibles.
• Inspectez visuellement le brûleur pour des obstructions, et gardez l'enceinte de la bouteille dégagée d débris.
• Utilisez une brosse souple pour éliminer les taches, la poussière et la saleté après que le brûleur sera complètement refroidi. Essuyez avec un chiffon doux.
• Les conditions sévères extérieures peuvent provoquer des taches coriaces, la décoloration et possiblement des piqûres de corrosion.
• Des dommages permanents peuvent se produire si une poudre ou un dissolvant entre en contact avec les composants peinturés ou en plastique de cet appareil de chauffage.
• Entreposez l'appareil de chauffage loin des rayons directs du soleil.
• Pour l'entreposage de cette unité à l'intérieur, détachez la bouteille de gaz propane du robinet.
• Ne pas utiliser des pièces et accessoires approuvés ou fournis par le fabricant peut entraîner un état défectueux et annuler la garantie de cet appareil de chauffage.
• Les dépôts de carbone peuvent présenter un risque d'incendie; nettoyez le réflecteur et l'intérieur du tube de verre avec de l'eau savonneuse si des dépôts de carbone se présentent.

GUIDE DE DÉPANNAGE

Problème	Cause	Solution
La veilleuse ne s'allume pas.	Le robinet de gaz peut être fermé	Ouvrez le robinet de gaz.
	La bouteille de gaz peut être vide	Remplissez la bouteille de gaz
	L'orifice peut être bouché	Nettoyez l'orifice
	De l'air se trouve dans le système d'alimentation	Purgez l'air de toutes les lignes
	Raccordement lâche	Vérifiez tous les raccords et serrez les raccordements au besoin
La veilleuse ne reste pas allumée	Débris autour de la veilleuse	Éliminez les débris
	Raccordement lâche	Vérifiez tous les raccords et serrez les raccordements au besoin
	Mauvais thermocouple	Commandez une pièce de rechange et remplacez le thermocouple
	Fuite de gaz dans la ligne	Vérifiez tous les raccordements; commandez une pièce de rechange si quelque chose est endommagé
	Manque de pression de gaz	La bouteille de gaz est presque vide
Le brûleur ne s'allume pas	La pression de gaz est basse	La bouteille de gaz est presque vide
	L'orifice peut être bouché	Nettoyez l'orifice
	Le bouton de commande est fermé	Mettez le bouton de commande en marche
	Mauvais thermocouple	Commandez une pièce de rechange et remplacez le thermocouple
	L'ensemble de veilleuse est courbé ou n'est pas au bon endroit	Placez la veilleuse au bon endroit et essayez de nouveau la procédure d'allumage

GARANTIE

La garantie du fabricant sera annulée par le fabricant, et le fabricant décline toute responsabilité pour les actions suivantes :

- Modification de l'unité et (ou) de ses composants, y compris le système d'alimentation en gaz.
- Emploi d'un composant non fabriqué ou approuvé par Bond Manufacturing.
- Utilisation et installation autrement que selon les instructions de ce guide.

Veuillez contacter le fabricant pour obtenir des pièces de rechange.

POUR NOUS REJOINDRE

Pour toute question ou préoccupation, veuillez communiquer avec Bond Manufacturing aux ressources ci-dessous :

Téléphone sans frais	1 866 771-BOND(2663) du lundi au vendredi, de 8 h à 16 h 30 HNP
Courriel	customer.service@bondmfg.com
En ligne	www.bondmfg.com

Rapid Induction Heater™

No. de artículo 68149
No de modelo HYPH4601-12

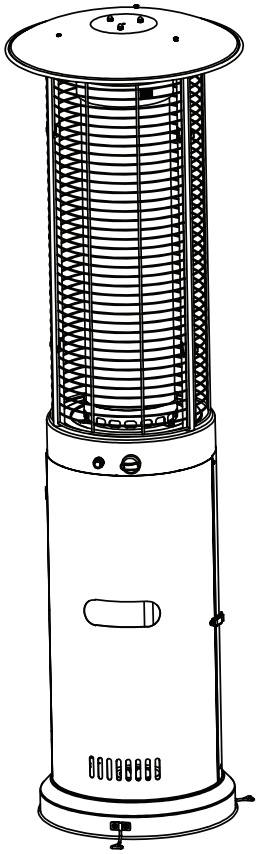

PELIGRO

Si percibe olor a gas:
1. Cierre el suministro de gas hacia el electrodoméstico.
2. Apague cualquier llama expuesta.
3. Si el olor persiste, manténgase alejado del electrodoméstico y llame de inmediato a su proveedor de gas o al departamento de bomberos.

ADVERTENCIA

No almacene, ni use gasolina ni otros vapores o líquidos inflamables cerca de este ni de ningún otro electrodoméstico.
No deben almacenarse cilindros de gas propano líquido que no estén conectados para utilizarse cerca de este ni de ningún otro electrodoméstico.

ADVERTENCIA

Solo para uso en exteriores.

Una instalación, ajuste, alteración, servicio o mantenimiento indebido puede causar daño corporal o de propiedad. Lea atentamente el manual del usuario antes de instalar o hacerle cualquier tipo de mantenimiento a este equipo. Si no se sigue la información de este manual exactamente al pie de la letra, un incendio o una explosión puede resultar causando daño de propiedad, daño corporal o muerte.

Guarde estas instrucciones para uso futuro. Si está montando esta unidad para otra persona, dar a este manual para él o ella y leer y guardar para el futuro.

PELIGRO

PELIGRO DE MONÓXIDO DE CARBONO

Este electrodoméstico puede producir monóxido de carbono, el cual no produce olor. Su uso en espacios cerrados puede ser fatal. Nunca use este electrodoméstico en un espacio cerrado, como dentro de remolques, carpas, automóviles o casas.

Manual del Usuario

INFORMACIÓN DE SEGURIDAD

Antes de montar o de utilizar este aparato, lea todo este manual detenidamente. El no hacerlo puede causar un incendio, una explosión, una herida o la muerte.

⚠ ADVERTENCIA

- La instalación de este aparato debe cumplir con los códigos locales o con el Código Nacional de Gas Combustible, ANSI Z223.1/NFPA 54, o CAN/CGA-B149.1, Código Nacional de Instalación de Gas y Propano.
- ¡ESTE APARATO ESTÁ DISEÑADO ÚNICAMENTE PARA EL USO EN EXTERIORES! Este producto debe utilizarse al aire libre, en un espacio ventilado, y no debe utilizarse en cualquier área cerrada.
- ¡Se debe utilizar este aparato únicamente con el gas propano! (en venta por separado)
- No conecte un suministro de gas remoto a este aparato.
- Utilice únicamente el gas propano con este aparato.
- Este aparato no está diseñado para el gas natural.
- La conversión de este aparato a gas natural es peligrosa y no se recomienda. La conversión de este aparato anulará la garantía del fabricante.
- Si una fuga en el tanque de gas propano está presente, es posible que escuche, vea o huela un silbido. Haga lo siguiente: 1. Desconecte el tanque de gas propano. 2. No intente solucionar el problema usted mismo. 3. Póngase en contacto con su proveedor de gas o el departamento de bomberos para obtener ayuda.
- Nunca instale ni retire un tanque de propano de este aparato durante su uso.
- Aplicar demasiado propano puede provocar una accumulación de gas, lo cual no quemará. Permita la entrada de aire fresco en el aparato para que el gas restante pueda ecaparse.
- No utilice una llama para verificar que no haya fugas de gas.
- La presión máxima de suministro: Presión max. de entrada 279 mm (11 pulg.) C.A. (2.74 kPa).
- Utilice tanques de propano LP con las dimensiones siguientes: diámetro de 30.5 cm (12 pulg.), altura de 45.7 cm (18 pulg.), peso 9 kg (20 lb).
- Hay que utilizar un tanque de propano con un cuello para proteger la válvula del tanque.
- NO llene el tanque a un nivel más de 80%.
- El sistema de suministro del tanque debe estar diseñado para la extracción de vapor.
- Descontinúe el uso si una parte del tanque de propano está dañada. La corrosión y las abolladuras pueden ser peligrosas y se deben revisar por un proveedor de gas.
- No utilice el aparato hasta que todas las piezas estén completamente montadas.
- No pinte ni coloree ninguna parte de este aparato de calefacción.
- El aparato puede estar caliente al usarlo; no intente moverlo mientras esté en uso.
- Nunca deje este aparato de calefacción sin vigilancia durante el uso.
- Este aparato no está diseñado para cocinar.
- Mantenga los artículos inflamables lejos.
- Manténgase a una distancia segura para evitar la quema de la piel o de la ropa.
- No se siente ni descanse las manos o los pies en este aparato de calefacción.
- Nunca ponga las manos o los dedos en la parte superior de este aparato durante el uso.
- Mantenga los cables eléctricos y la manguera de suministro de gas alejados de superficies calentadas.
- Materiales combustibles deberían situarse a una distancia mínima de 60 cm (24 pulg.) de la parte superior del aparato, o de 60 cm (24 pulg.) alrededor del aparato entero.
- Nunca utilice el aparato en espacios que puedan contener combustibles volátiles o en suspensión.
- Si la llama se apaga al quemar, apague la válvula de gas. Espere 5 minutos antes de repetir el proceso inicial de encendido. Una vez una llama se produce, mantenga oprimido el botón de control

durante un minuto.
- No eche agua al aparato.
- No utilice este aparato si cualquier parte ha sido sumergida en agua. Llame a un técnico de servicio para reemplazar cualquier pieza sumergida en este caso.
- No desconecte ninguna pieza durante el uso del aparato.
- No almacene un tanque de propano de recambio encima o cerca de este aparato.
- Si el aparato de calefacción está en interiores, desconecte el tanque de propano y déjelo afuera.
- No utilice este aparato en un vehículo o barco. Hay que utilizar este aparato ÚNICAMENTE en terreno plano afuera.
- Retire siempre la funda protectora antes del uso (si procede).
- No ponga la funda protectora sobre el aparato hasta que esté apagado y completamente enfriado.
- Realice un ensayo de fugas después de períodos largos sin uso.
- **Los niños nunca deben usar este aparato. Se debe vigilar a los niños cuando están cerca de este aparato.**
- Mantenga el tanque de gas a una distancia mínima de 1.5 m (5 pies) del aparato cuando está encendido. (para un tanque externo)
- La presión máxima de suministro de gas es 250 psi.
- **La instalación y los arreglos se deben efectuar solamente por un técnico de servicio calificado. Se debe revisar este aparato una vez al año y limpiarlo regularmente.**
- Revise todos los elementos de este aparato de calefacción antes de cada uso. Si hay daño, hay que reemplazar el quemador.
- Tenga en cuenta los peligros de temperaturas elevadas y manténgase fuera del aparato para evitar quemaduras o lesiones.
- El tanque de propano debe ser fabricado y marcado según las especificaciones para tanques de gas LP del U.S. Department of Transportación (DOT) o de la Norma nacional de Canadá, CAN/CSA-B 339, Cilindros de gas, esferas y tubos para el transpuerta de mercancias peligrosas; y comisión.
- El tanque de gas LP debe tener un dispositivo homologado de protección contra el sobrellenado y una conexión QCCI o de Tipo 1 (CGA810) para tanque de gas LP.
- No se debe utilizar este aparato de calefacción sobre escritorios de plástico o de madera artificial.
- Revise la manguera de gas y todas las conexiones al tanque de propano antes de cada uso.
- Siga siempre las instrucciones de encendido con cuidado.
- No use tanques de propano de 13.6 kg (30 lb) para este aparato.
- En caso de vientos fuertes, fije este aparato al suelo para evitar la caída del aparato.
- **Los niños y los adultos deben mantenerse alertas a los peligros de las temperaturas altas de superficie y mantener una distancia prudente para evitar quemaduras o incendio de ropa.**
- **Se debe vigilar con mucho cuidado a los niños pequeños cuando están cerca al aparato.**
- **No se debe colgar ropa u otros materiales inflamables del aparato ni puestos encima o cerca del aparato.**
- **Se debe reemplazar cualquier dispositvo de protección que se haya quitado para el servicio del aparato antes de usarlo.**
- **La instalación y los arreglos se deben efectuar solamente por una persona de servicio titulada. Se debe revisar el aparato antes de usarlo y por lo menos una vez al año por una persona de servicio titulada. Puede requerirse limpieza frecuente. Es imperativo que el compartimiento de control, quemadores y pasajes de circulación de aire del aparto se mantegan limpios**

INFORMACIÓN DE SEGURIDAD

Utilice únicamente el regulador y el ensamblaje de manguera provistos con este aparato. Las piezas de repuesto deben ser proporcionadas directamente por Bond Manufacturing Co.
Revise el quemador antes del uso de este aparato. Si el quemador presenta daños de cualquier tipo, no utilice el aparato. Para obtener ayuda con la reparación o el reemplazo del quemador o de cualquier otra pieza, comuniquése con Bond Manufacturing al 1.866.771.2663.

NOTA: Tiene que seguir todos los pasos para montar correctamente este aparato de calefacción. Asegúrese de que la válvula de gas esté en la posición 'OFF' antes del montaje. NO intente montarlo sin las herramientas adecuadas.

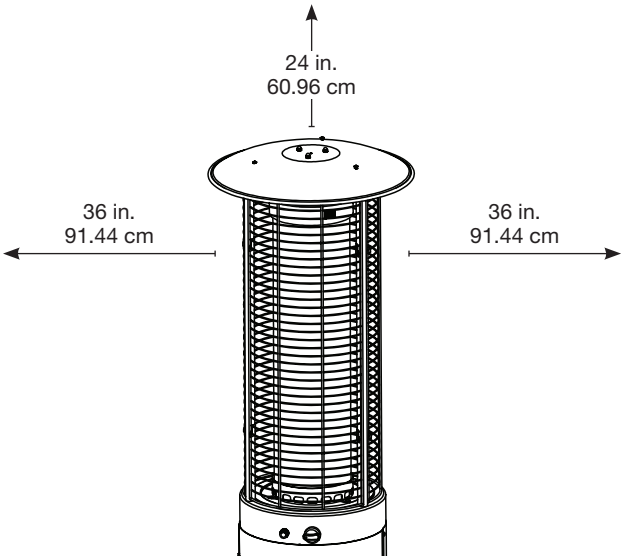

TENGA CUIDADO: CUANDO CIERTOS MATERIALES O ARTÍCULOS SE ALMACENAN ENCIMA, DEBAJO O AL LADO DE ESTE CALENTADOR DURANTE SU USO, ESTARÁN SOMETIDOS AL CALOR RADIANTE Y PODRÍAN SER DAÑADOS GRAVEMENTE.

Los materiales combustibles no deben estar a una distancia menos de 61 cm (24 pulg.) de la parte superior de la unidad, o menos de 91 cm (36 pulg.) alrededor de toda la unidad.

FERRETERÍA

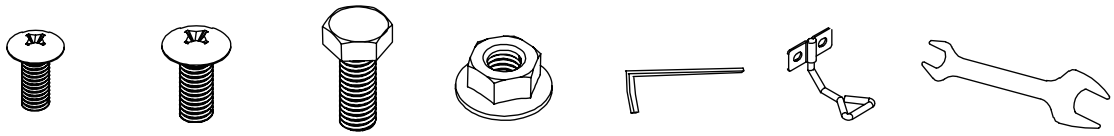

Artículo	Descripción	Cant.
AA	Tornillo M5 x 12	2
BB	Tornillo M6 x 12	10
CC	Tornillo M8 x 16	3
DD	Contratuerca M6	10
EE	Tuerca de anclaje	3
FF	Brazo de anclaje	3
GG	Llave	1

Antes de empezar el montaje de este producto, asegúrese de que todas las piezas estén presentes. Compare las piezas con la lista del contenido del embalaje y la lista del contenido de la ferretería. Si hay piezas que faltan o que están dañadas no empiece el montaje de este producto y llame inmediatamente al servicio al cliente.

Tiempo de montaje estimado : 30 minutos

Herramientas necesarias par el montaje (no incluidas): destornillador Phillips

CONTENIDO

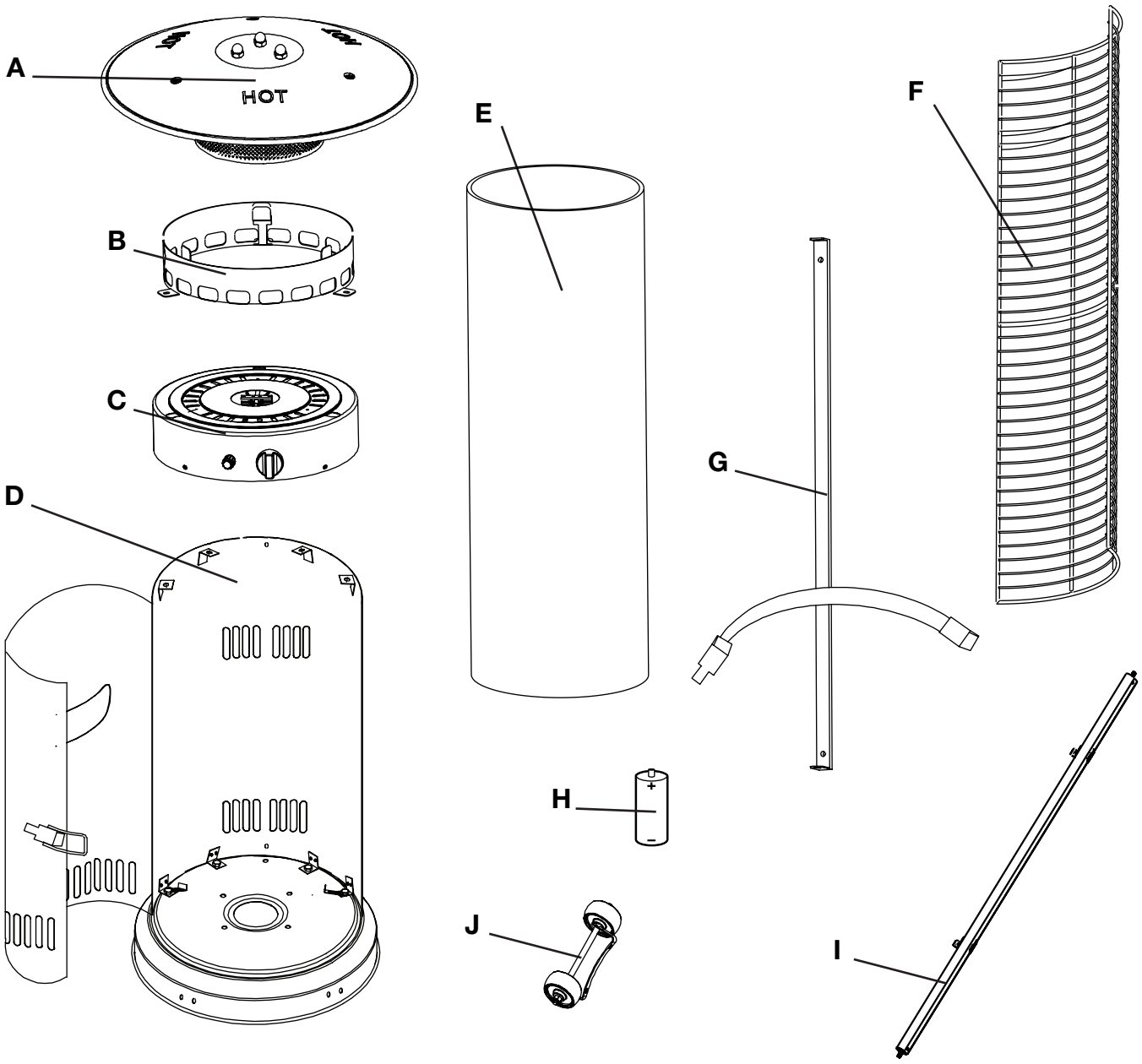

Artículo	Descripción	Cant.
A	Reflector superior	1
B	Anillo para tubo de vidrio	1
C	Quemador	1
D	Carcasa del tanque	1
E	Tubo de vidrio	1
F	Malla rejilla	3
G	Soporte del cuerpo	1
H	Pila (AA)	1
I	Soporte superior	3
J	Conjunto de ruedas	1

1. Voltee la carcasa del tanque (D) al revés y sujete el conjunto de ruedas (J) a la base de la carcasa del tanque (D) utilizando 2 tornillos M8 x 16 (CC).

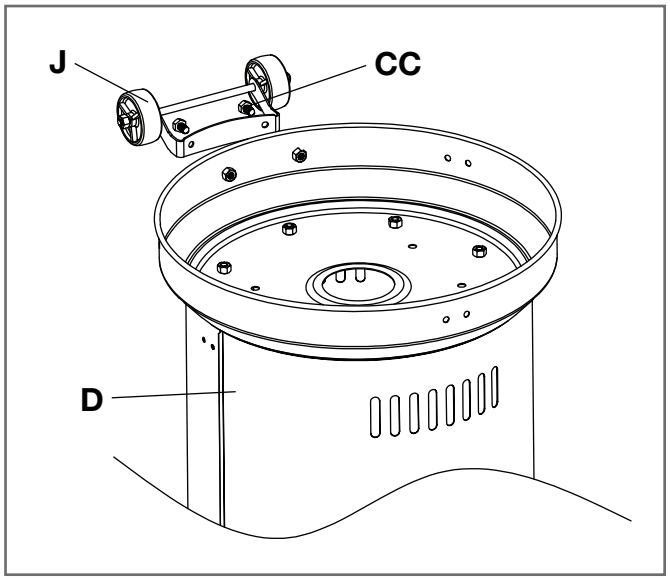

2. Sujete los brazos de anclaje (FF) sobre la base de la carcasa del tanque (D) utilizando 6 tornillos M6 x 12 (BB) y 6 tuercas M6 (DD).

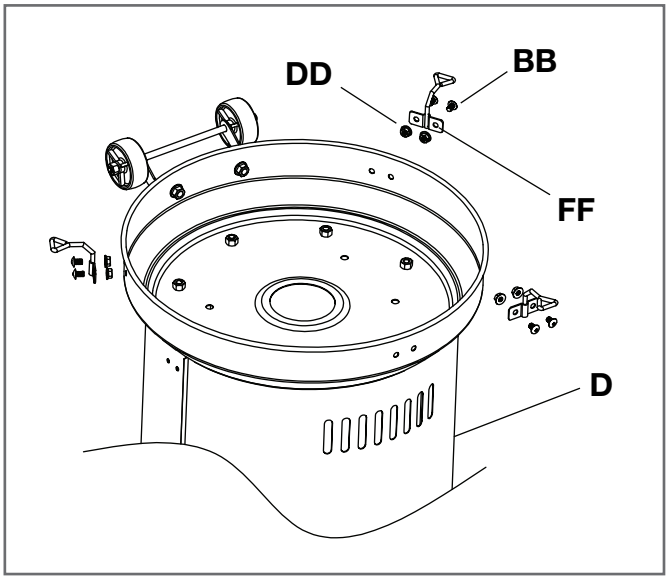

3. Sujete el soporte de la carcasa del tanque (G) en la carcasa del tanque (D) utilizando 1 tornillo M8 x 16 (CC) y 2 tornillos M5 x 12 (AA). No apriete completamente para permitir ajustes más tarde en el proceso de montaje.

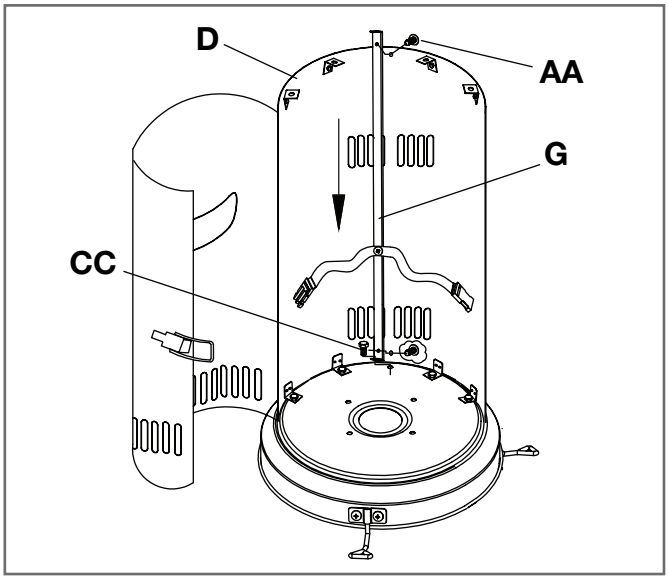

4. Retire los tornillos M5 premontados de los soportes superiores (I), luego deslice los 3 soportes superiores en las ranuras en la parte superior del quemador (C). Cuando están totalment insertados, fije los soportes superiores (I) en el quemador (C) volviendo a colocar los tornillos M5 retirados al principio de este paso. Nota: Asegúrese de que los ganchos en los soportes superiores (I) estén orientados hacia arriba.

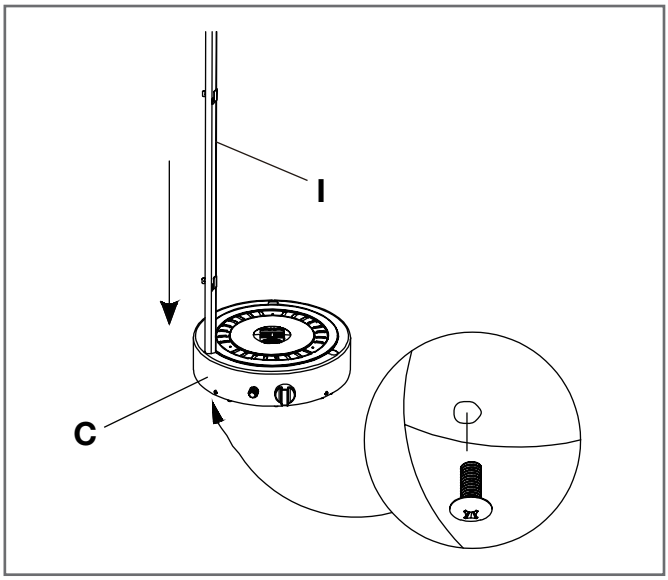

5. Alinee los agujeros al fondo del quemador (C) con la parte superior de la carcasa del tanque (D) – coloque de modo que el tablero de control del quemador (C) esté alineado con la puerta de la carcasa del tanque (D). A través de los agujeros alineados de los tor-nillos sujete el quemador (C) a la parte superior de la carcasa del tanque (D) utilizando 4 tornillos M6 x 12 (BB) y 4 tuercas M6 (DD). Asegúrese de apretar completamente.

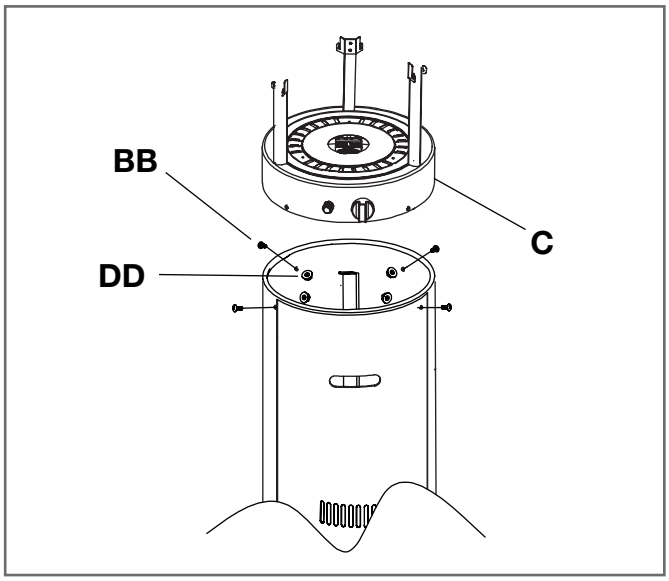

6. Retire los 3 tornillos premontados de la parte superior del quemador (C). Sujete el anillo para tubo de vidrio (B) a la parte superior del quemador (C) utilizando los 3 tornillos reti-rados al principio de este paso. Asegúrese de apretar completamente.

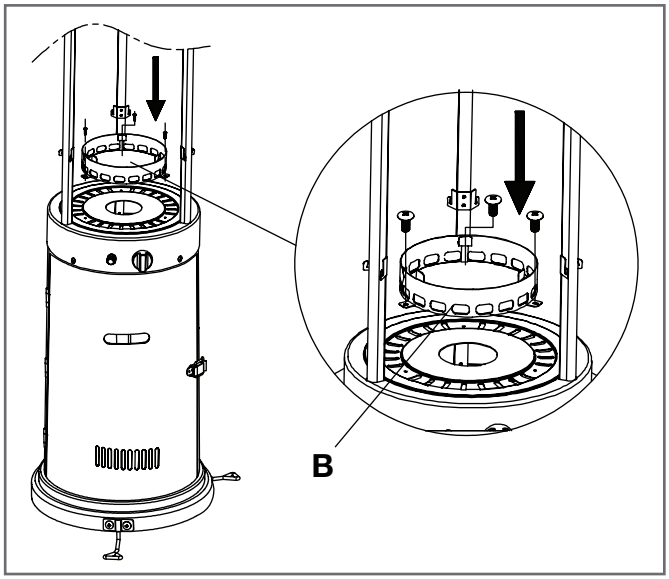

7. Coloque el tubo de vidrio (E) dentro de la parte superior del anillo para tubo de vidrio (B).

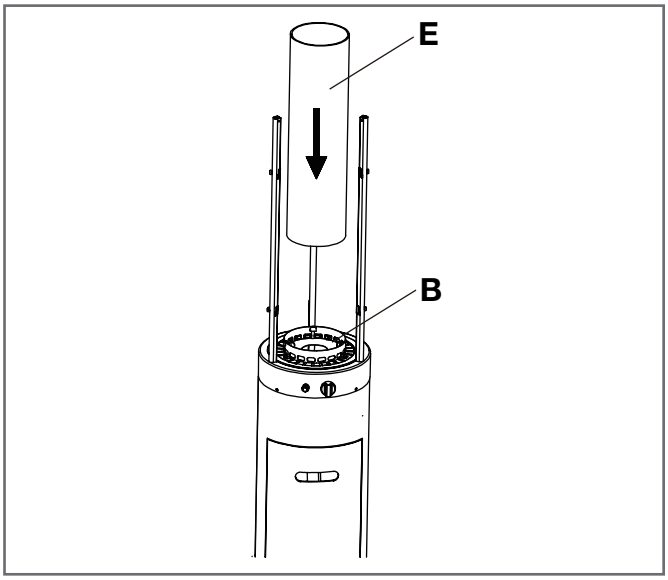

8. Retire los 3 tornillos premontados de los soportes superiores (I). Coloque el reflector superior (A) sobre la parte superior de los soportes superiores (I). Vuelva a colocar los 3 tornillos retirados al principio de este paso para fijar el conjunto superior (A) a los so-portes superiores (I). Asegúrese de apretar completamente.

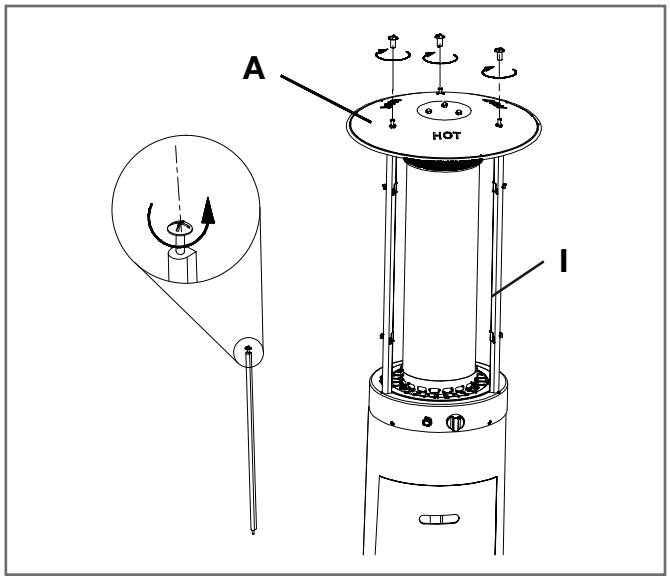

9. Sujete las 3 mallas rejillas (F) sobre los ganchos en la parte superior de los soportes su-periores (I).

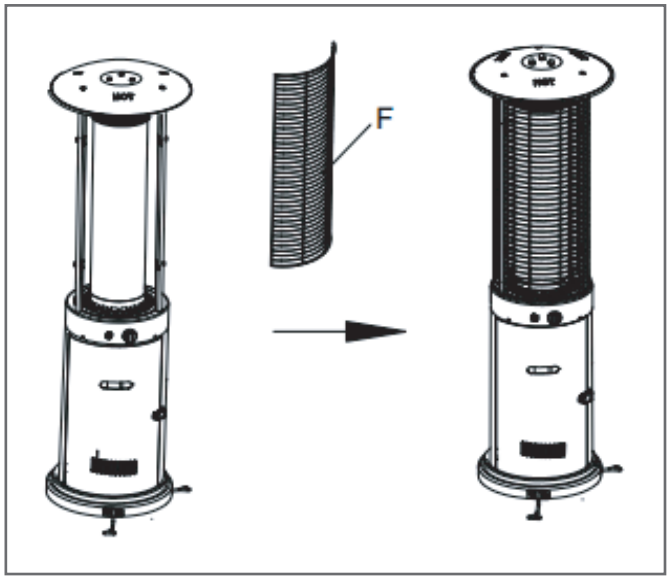

10. Use la tuerca de anclaje (EE) para sujetar el producto en el suelo.

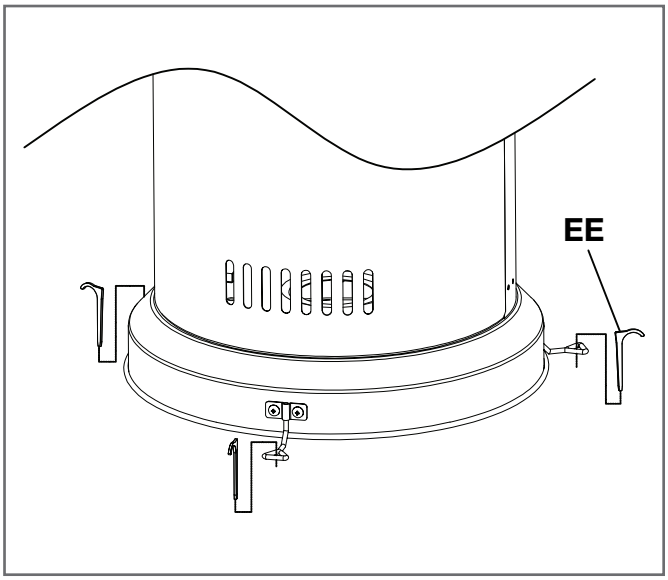

11. Abra la puerta de la carcasa del tanque (D) y coloque el tanque de gas propano (no incluido) en el soporte del tanque premontado. Apriete el cinturón para asegurar que el tanque de gas propano esté completamente fijado.
Nota: Cuando el tanque está contectado al regulador en el próximo paso asegúrese de cerrar la puerta antes del uso.

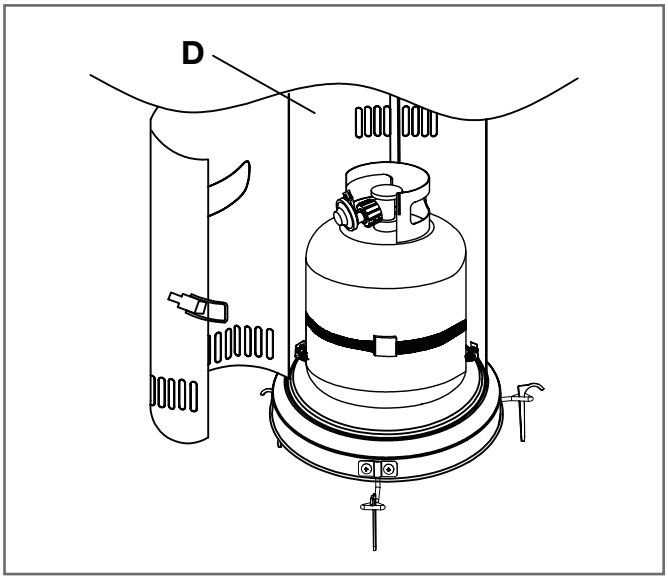

12. Gire la válvula del tanque en sentido horario para cerrar el tanque de propano. Conecte el regulador premontado a la válvula del tanque girando la tuerca de acoplamiento del regulador en sentido horario. Asegúrese de que esté bien fijado y apriete las conexiones a mano solamente.

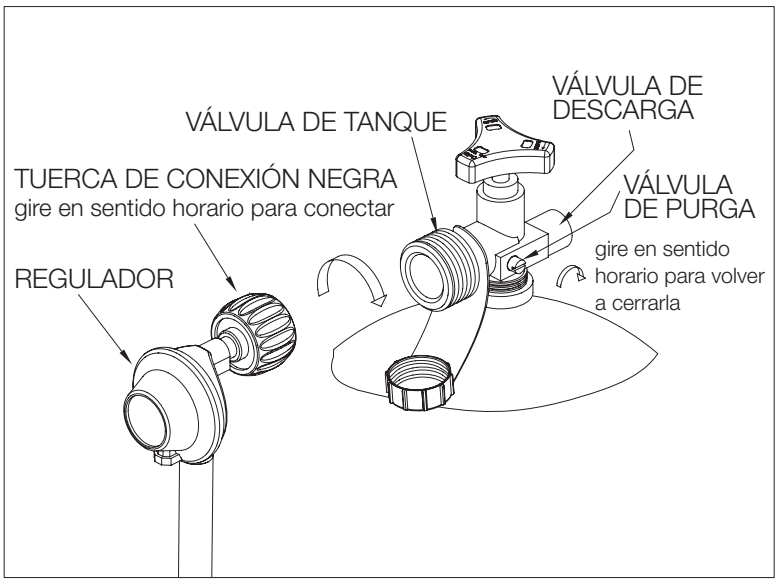

• El tubo de vidrio podría romperse si está húmedo durante el uso; nunca utilice el calentador cuando llueve.
• No deje salpicar ningún líquido sobre el calentador durante su uso.
• Mantenga el aparato alejado de los niños durante su uso; el tubo de vidrio puede estar extremadamente caliente durante el uso. No lo toque.
• Asegúrese de que el calentador esté en una superficie sólida y plana. El calentador podría dañarse si el aparato vuelca.
• Nunca utilice el calentador si el tubo de vidrio presenta grietas.

Antes de realizar un ensayo de fugas, asegúrese de que ninguna chispa pueda producirse y que usted esté en un espacio exterior amplio. Conecte el tanque de gas propano al regulador y gire la válvula del aparato a la posición 'off'. Aplique con cepillo una mezcla de agua jabonosa en todas las conexiones. Abre el suministro de gas; si burbujas se producen en cualquier conexión, puede haber una fuga. **Si huele a gas o encuentra una fuga, cierre la válvula de gas, desconecte el tanque de gas propano y no utilice el aparato hasta que se repare la fuga.**

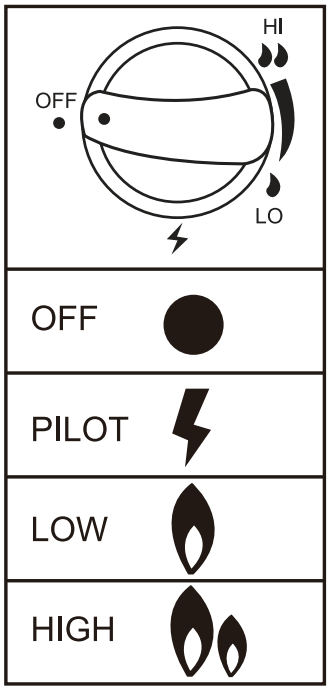

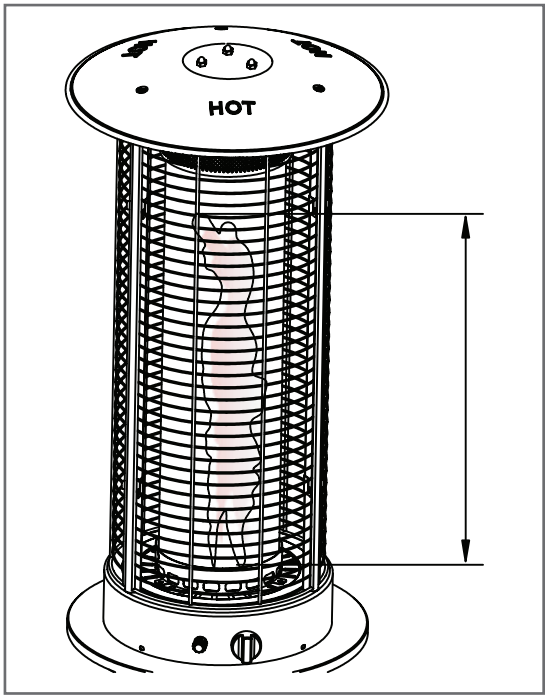

Observe la altura de la llama cuando está encendida. La llama debe ser amarilla/azul y de una altura de 50-70 cm (20-28 pulgadas).

Para encender

1. Desenrosque el botón de encendido del quemador para ver si la pila (H) ya está colocada adentro. Si la pila (H) no está en el botón de encendido del quemador, coloque la pila (H) en el compartimiento del botón de encendido.
2. Asegúrese de que el botón de control de encendido esté girado a la posición ‘off’. Conecte el tanque de gas propano y abra lentamente la válvula del tanque de propano girando el botón en sentido antihorario.
3. Oprima y gire el botón de control de encendido a la posición ‘pilot’; mantiéndolo oprimido durante 1 minuto.
4. Oprima el botón de encendido, mantiendo siempre oprimido el botón de control, para producir una chispa.
5. Verifique si el piloto está encendido mirando a través del tubo de vidrio (E). Si lo está, gire el botón de control a la posición ‘low’.
6. Para una altura de llama y una potencia calorífica máximas, gire el botón de control a la posición ‘high’.

Para apagar

1. Oprima y gire el botón de control de encendido a la posición ‘off’.
2. Gire la válvula del tanque de gas propano para cerrar el suministro de gas y desconecte el tanque de gas propano.

ADVERTENCIA: SI no se siguen las instrucciones de encendido completamente, un incendio o una explosión puede producirse, causando daño de propiedad, daño corporal o muerte.

MANTENIMIENTO

• Antes de hacer cualquier mantenimiento, desconecte siempre el tanque de gas propano.
• Mantenga el aparato de calefacción despejado y libre de materiales combustibles.
• Visualmente revise el quemador para obstrucciones, y mantenga el encerramiento del tanque despejado y libre de residuos.
• Utilice un cepillo suave para deshacerse de manchas pequeñas, suciedad y polvo cuando el quemador se haya enfriado totalmente. Limpie con un trapo suave.
• Severas condiciones climáticas pueden provocar manchas rebeldes, descoloración y posiblemente agujeros por el óxido.
• Daños permanentes pueden presentarse si un polvo o un disolvente entra en contacto con componentes pintados o plásticos de este aparato de calefacción.
• Almacene el aparato de calefacción fuera de la luz directa del sol.
• Para el almacenamiento de este aparato en interiores, desconecte el tanque de gas propano de la válvula de gas.
• El no usar piezas y accesorios aprobados o provistos por el fabricante puede ocasionar un estado defectuoso y anular la garantía de este aparato de calefacción.
• Los depósitos de carbonilla pueden presentar un riesgo de incendio; limpie el reflector y el interior del tubo de vidrio con agua jabonosa si depósitos de carbonilla se presentan.

RESOLUCIÓN DE PROBLEMAS

Problema	Causa	Solución
El piloto no se enciende	La válvula de suministro puede estar cerrada	Abra la válvula de suministro
	El tanque de gas puede estar vacío	Rellene el tanque de gas
	El orificio puede estar obstruido	Limpie el orificio
	Hay aire en el sistema de suministro	Purgue el aire de todas las líneas
	Conexión floja	Revise todas las conexiones y apriete las conexiones según proceda
El piloto no queda encendido	Escombros alrededor del piloto	Elimine los escombros
	Conexión floja	Revise todas las conexiones y apriete las conexiones según proceda
	Termopar malo	Solicite una pieza de repuesto y reemplace el termopar
	Fuga de gas en la línea	Revise todas las conexiones; solicite una pieza de repuesto si algo está dañado
	Falta de presión de gas	El tanque de gas está casi vacío
El quemador no se enciende	La presión de gas está baja	El tanque de gas está casi vacío
	El orificio puede estar obstruido	Limpie el orificio
	El botón de control no está encendido	Encienda el botón de control
	Termopar malo	Solicite una pieza de repuesto y reemplace el termopar
	El ensamble de piloto está curvado o no está en el lugar correcto	Coloque el piloto en el lugar correcto y intente otra vez el proceso de encendido

GARANTÍA

La garantía del fabricante se anulará por, y el fabricante declina toda responsabilidad por, los actos siguientes:

- Modificación del aparato y/o de los componentes, incluyendo la unidad de válvula de suministro de gas.
- Uso de cualquier componente no fabricado o aprobado por Bond Manufacturing.
- Uso y instalación con fines ajenos a los indicados en las instrucciones de este manual.

Póngase en contacto con el fabricante para obtener piezas de repuesto.

PONERSE EN CONTACTO

Si tiene alguna pregunta o preocupación, póngase en contacto con Bond Manufacturing a los recursos abajo:

Teléfono sin cargos	1 866 771-BOND(2663) de lunes a viernes, de 8.00 a 16.30 PST
Correo electrónico	customer.service@bondmfg.com
En línea	www.bondmfg.com