Model # : FI-BAR11UMB-S10

Barcelona 11ft Sq. Mkt Umbrella

Customer Service

E-Mail : customerservice@foremostgroups.com

9:00a.m.– 5:30p.m. EST, M-F

Toll Free 1-800-443-1410

Fax: (973) 428-6166

Website: www.foremostgroups.com

Rev. 3/31/11

WARNING!

- **ALWAYS USE AN UMBRELLA BASE WITH AN UMBRELLA.**
- Close the umbrella when not in use and during windy conditions.

Please read instructions carefully and thoroughly before assembling. Check parts against the parts list to make sure you have all the parts needed for proper assembly. Familiarize yourself with inventory of parts and the accompanying illustrations to ensure safe and proper assembly.

NOTE: It is necessary to use an umbrella base with your umbrella to prevent damage to your table. FAILURE TO DO SO WILL VOID WARRANTY ON THE TABLE.

PARTS LIST

PART	DESCRIPTION	PICTURE	QTY
A	UMBRELLA & UPPER POLE		1
B	LOWER POLE		1
C	PIN	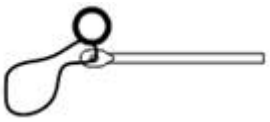	1

1 ASSEMBLY

Attach the umbrella and upper pole (A) to the lower pole (B) by inserting the umbrella and upper pole (A) into the lower pole (B). Make sure the pop latch is locked into the umbrella and upper pole (A).

(Figure 1)

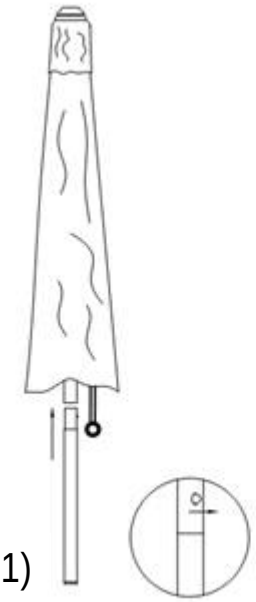

(Figure 1)

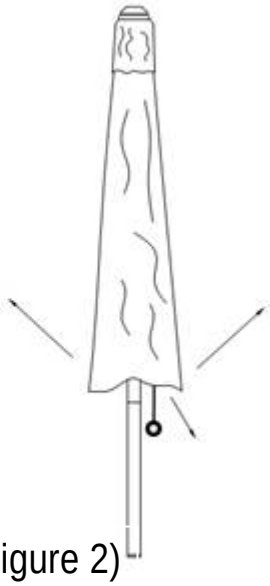

(Figure 2)

2 OPENING UMBRELLA

This umbrella operates on a rope and pulley system. Due to the large size of the umbrella, it is recommended that 2 people open the umbrella. Carefully place the closed umbrella through the umbrella hole on the table top and secure with the Barcelona Umbrella Base. With the help of another person, hold the umbrella steady and pull the umbrella rope carefully to open. (Figure 2)

Once the umbrella is completely opened, insert the pin (C) to the pole to fix the position. (Figure 3)

3 CLOSING UMBRELLA

To close the umbrella, push the umbrella up to relieve the pressure and carefully remove the pin (C). Let down the umbrella rope slowly.

WARNING: Close the umbrella during windy conditions.

(Figure 4)

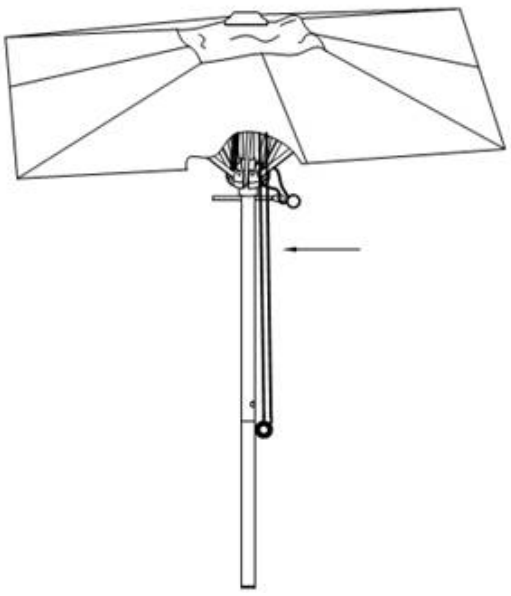

(Figure 3)

(Figure 4)

CARE AND MAINTENANCE

Clean furniture frame with wet towel using mild soap and water solution. Dry completely with soft towel. Clean cushions and sling seat material with a mild solution of soap and water and hang cushions to drip dry completely. It is recommended that cushions be stored in a dry area during rain and if they are not in use and in direct sunlight. Do not machine wash or dry. Do not use bleach or strong solvents to clean any of your patio furniture. It will harm both fabrics and metal finishes. Caution should be used when using oils, lotions and other chemicals such as chlorine or repeated exposure to extreme weather conditions (including heat), which may cause permanent discoloration to the fabric. To maintain and protect the furniture, always cover it with an outdoor furniture cover or store in a safe dry area when not in use for long periods of time.

Limited 1 Year Warranty

General Residential Warranty
We warranty all our residential use furniture for 1 year. The warranty is valid from the date of purchase and applies only to the original purchaser. If your Foremost Casual frame fails structurally during normal usage (other than damage as a result of dropping or breaking a cast part other than a weld is not covered under this warranty) or if the finish peels, cracks or blisters within 1 year, we will repair, refinish or replace the frame at manufacturer's discretion (with same or similar product if discontinued) without charge. Due to the unique nature of hand-applied finishes the color of a replacement item(s) may not match exactly. Parts and labor are included.

Frames
Frames are warranted to be free from defects in materials and workmanship for a period of 1 year. Damage to frames or welds due to improper assembly or exposure to water and sub-freezing temperatures, is not covered. Breakage that is a result of product being dropped, acts of God, acts of war, etc. are not covered.

Finish
The finish is warranted against peeling, cracking, or blistering for a period of 1 year provided the product has not been scratched or abraded. Scratches and chips resulting from normal wear and tear are not covered. Fading resulting from exposure to elements is not covered. Stains as a result of chemical spills and certain food items are not covered.

Fabric (if applicable)
Fabric and cushions are warranted for a period of one (1) year against seams separating or tearing. Fading or discoloration resulting from exposure to the elements, chemicals, or from spills is not covered. Fabrics are not warranted against mildew.

Umbrellas & Umbrella Bases
The finish is warranted against peeling, cracking, or blistering for a period of one (1) year provided the product has not been scratched or abraded. Scratches and chips resulting from normal wear and tear are not covered. Fading resulting from exposure to elements is not covered. Stains as a result of chemical spills and certain food items are not covered. Rust is not covered.

Straps and/or Wicker Weave (if applicable)
Straps and/or wicker weave are warranted for a period of one (1) year against separation or tearing. Fading or discoloration resulting from exposure to the elements, chemicals, or from spills is not covered.

Freight
Shipping and handling charges are at all times the responsibility of the claimant. We do not ship outside of the North American continent.

Warranty Exclusions
Failure caused by unreasonable or abusive use. Furniture that were clearance items, display models or items purchased in an "as is" condition, freight damage, furniture damaged by acts of nature, vandalism, fire, abuse, lack of proper care and maintenance, or improper assembly; straps and fabric against normal fading or discoloration from exposure to elements, oils, spills, fluids or chemicals; table top against breakage; hardware against corrosion or rusting; buckling or splitting of tubing resulting from exposure to water and freezing temperatures; glass table tops, purchased or replacement parts; plastics. Also excluded: loss of use of time and or inconvenience, money, travel, packaging or any other consequential or incidental damages. In no event shall Foremost Groups Inc. responsibility exceed the value of the replacement product.
Warranty is to the original purchaser when items are purchased from one of our authorized retailers and is not transferable. All warranty claims must be submitted with a dated register receipt within the warranty period. Should replacement of the warranted item be unavailable, Foremost Groups Inc. reserves the right to substitute items of our choice similar in style, color and quality. For quality control purposes and verification, we reserve the right to request photographs of the damage item(s). The terms of this warranty are subject to change without notice.

To obtain warranty service in the US, please contact Foremost Groups Customer Relations Department at (800) 443-1410, between the hours of 9:00 am and 5:30 pm EST, Monday thru Friday or **fax your request to (973) 428-6166** or **email us at customerservice@foremostgroups.**

Modelo No.: FI-BAR11UMB-S10

Sombrilla de 11 pies cuadrados Barcelona

Departamento de atención al cliente

Correo electrónico: customerservice@foremostgroups.com (US)

De lunes a viernes, entre las 9:00 a.m. y las 5:30 p.m. hora normal del este (EE.UU.)

Línea gratuita 1-800-443-1410 (EE.UU.)

Fax: 973-428-6166 (EE.UU.)

Portal: www.foremostgroups.com (EE.UU.)

Rev. 1/6/11

¡ADVERTENCIA!

- **SIEMPRE UTILICE UNA BASE DE SOMBRILLA CON LA SOMBRILLA.**
- Cierre la sombrilla cuando no la use y cuando haga mucho viento.

Antes de armar el producto, lea todas las instrucciones detenidamente. Verifique las piezas contra la lista de piezas para asegurarse de tener todo lo necesario para un armado correcto. Para garantizar un armado seguro y correcto, familiarícese con el inventario de piezas y con las ilustraciones adjuntas.

NOTA: Es necesario usar una base de sombrilla con su sombrilla para evitar que su mesa sufra daños. EL NO HACERLO ANULARÁ LA GARANTÍA DE LA MESA.

LISTA DE PIEZAS

PIEZA	DESCRIPCIÓN	DIBUJO	CTD.
A	SOMBRILLA Y MÁSTIL SUPERIOR		1
B	MÁSTIL INFERIOR		1
C	PASADOR	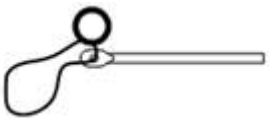	1

1 ARMADO

Para unir la sombrilla y el mástil superior (A) al mástil inferior (B), introduzca la sombrilla y el mástil superior (A) en el mástil inferior (B). Asegúrese de que el enganche quede fijo en la sombrilla y el mástil superior (A).

(Figura 1)

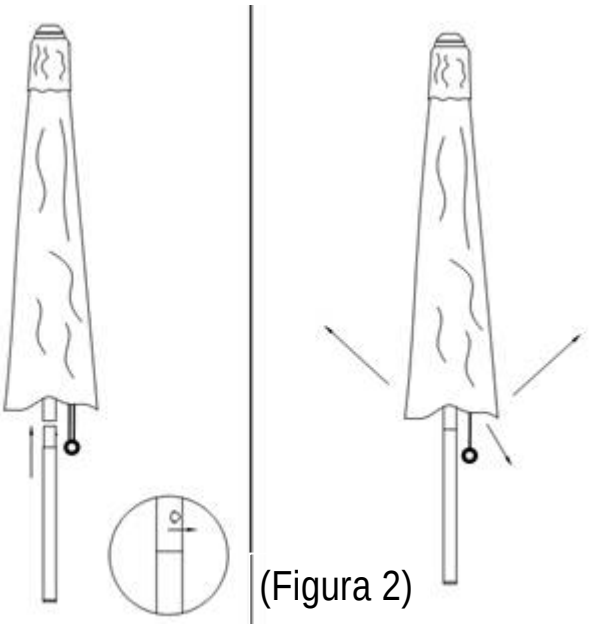

(Figura 1) (Figura 2)

2 CÓMO ABRIR LA SOMBRILLA

Esta sombrilla funciona con un sistema de cuerda y polea. Debido al gran tamaño de la sombrilla, se recomienda que la abran entre dos personas. Con cuidado, pase la sombrilla cerrada por el orificio de la mesa y fíjela en el soporte para sombrillas Barcelona. Con la ayuda de otra persona, mantenga la sombrilla estable y tire del cordón que trae para abrirla. (Figura 2)

Una vez que la sombrilla esté totalmente abierta, introduzca el pasador (C) en el mástil para fijar la posición. (Figura 3)

(Figura 3)

3 CÓMO CERRAR LA SOMBRILLA

Para cerrar la sombrilla, empújela hacia arriba para aliviar la presión y retire el pasador (C) con cuidado. Suelte la cuerda de la sombrilla lentamente.

ADVERTENCIA: Cierre la sombrilla cuando haya mucho viento.

(Figura 4)

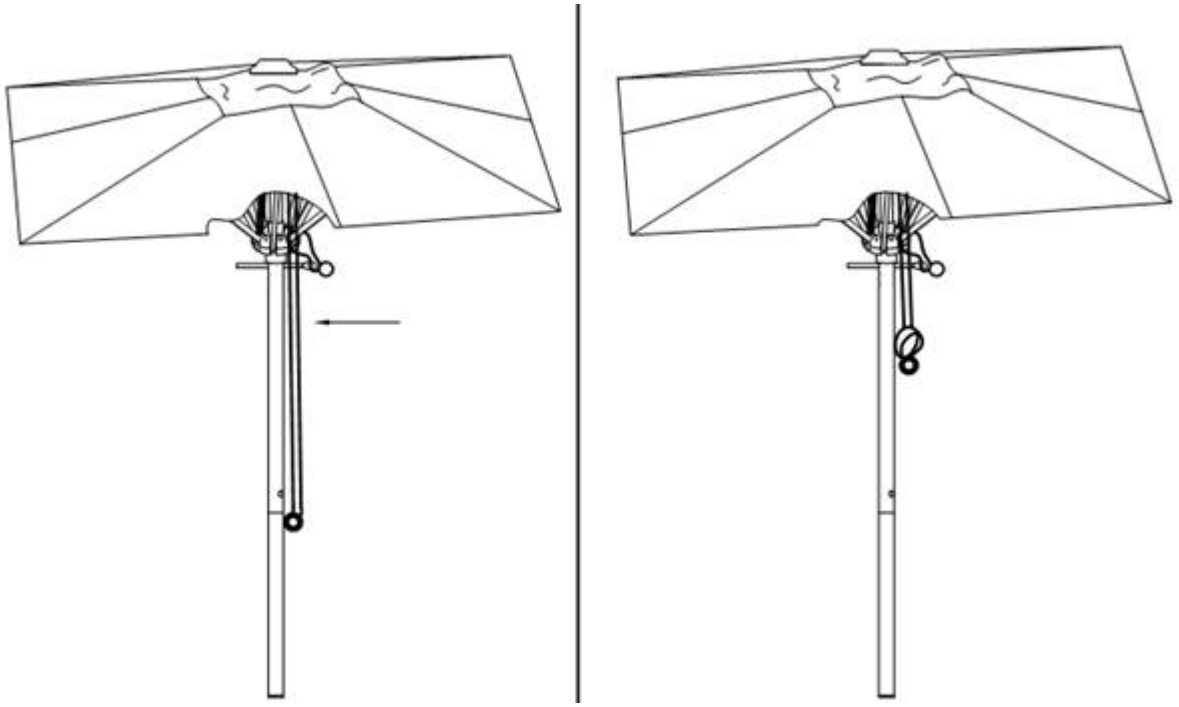

(Figura 3) (Figura 4)

CUIDADO Y MANTENIMIENTO

Limpie los bastidores de los muebles con una toalla humedecida con una solución suave de jabón y agua. Séquelos por completo con una toalla suave. Limpie los cojines y el material del asiento con una solución suave de jabón y agua, y cuelgue los cojines a secar hasta que queden completamente secos. Se recomienda guardar los cojines en un lugar seco cuando llueva, y mientras no se estén usando y si están expuestos a la luz solar directa. No los lave ni seque a máquina. No use lejía ni disolventes fuertes para limpiar ninguno de sus muebles de patio. El hacerlo dañará tanto la tela como el acabado de las piezas de metal. Tenga cuidado al usar aceites, lociones y otros productos químicos como el cloro, o al exponer con frecuencia los muebles a la intemperie (incluyendo los días de mucho calor), ya que la tela puede perder su color para siempre. Para cuidar y proteger los muebles, cúbralos siempre con una cubierta para muebles de jardín o guárdelos en un lugar seguro y secocuando no los use por mucho tiempo.

Garantía limitada por 1 años

Garantía residencial general

Garantizamos todos nuestros muebles de uso residencial durante 1 años. Esta garantía es válida desde la fecha de compra y se otorga únicamente al comprador original. Si el bastidor de su mueble Foremost Casual presenta defectos estructurales en condiciones de uso normal (que no sean daños producidos al dejar caer o romper una pieza de metal fundido que no sea una soldadura, que no están amparados por esta garantía) o si el acabado se descascara, agrieta o se levanta antes de 1 año, repararemos, volveremos a pintar o cambiaremos el bastidor, a criterio del fabricante (por un producto igual o parecido si fue descontinuado), sin costo alguno. Debido a la naturaleza singular de los acabados aplicados a mano, es posible que el color de la pieza o piezas de recambio no sea exactamente igual. Se incluyen las piezas y la mano de obra.

Bastidores
Garantizamos que los bastidores no presentarán defectos de materiales ni de mano de obra por un período de 1 años. No quedan amparados los daños que los bastidores o las soldaduras sufran por el armado indebido o por la exposición al agua y a las temperaturas bajo cero. No quedan amparadas las roturas debidas a la caída del producto, actos de fuerza mayor, actos de guerra, etc.

Acabado
Garantizamos el acabado contra el descascaramiento, el agrietamiento y el levantamiento por un período de 1 año, siempre que el producto no haya sufrido raspaduras o abrasiones. No están amparadas las raspaduras ni el descascaramiento debidos al uso y al desgaste normales. No está amparada la pérdida de color debida a la exposición a la intemperie. No están amparadas las manchas ocasionadas por derrames de substancias químicas y de ciertos alimentos.

Tela (si corresponde)
Garantizamos la tela y los cojines contra la rotura y separación de las costuras por un período de un (1) año. No está amparada la pérdida de color debida a la exposición a la intemperie, a substancias químicas o a los derrames de líquidos. Las telas no están garantizadas contra las manchas de humedad.

Sombrillas y bases de sombrillas

Garantizamos el acabado contra el descascaramiento, el agrietamiento y el levantamiento por un período de un (1) año, siempre que el producto no haya sufrido raspaduras o abrasiones. No están amparadas las raspaduras ni el descascaramiento debidos al uso y al desgaste normales.No está amparada la pérdida de color debida a la exposición a la intemperie. No están amparadas las manchas ocasionadas por derrames de substancias químicas y de ciertos alimentos. No está amparada la oxidación.

Tiras y/o entramado de mimbre (si corresponde)
Garantizamos las tiras y/o el entramado de mimbre contra la rotura o la separación por un período de un (1) año. No está amparada la pérdida de color debida a la exposición a la intemperie, a substancias químicas o a los derrames de líquidos.

Flete
Los costos de envío y manejo correrán por cuenta del cliente en todo momento. No hacemos envíos fuera del continente norteamericano.

Exclusiones de la garantía

Las fallas debidas a un uso no razonable o al abuso. Los muebles vendidos en liquidación, los modelos de exhibición o los productos adquiridos "como están", los daños ocurridos durante el envío, los daños producidos por actos de la naturaleza, vandalismo, incendios, abuso, falta de cuidado y de mantenimiento debidos, o por el armado incorrecto; las tiras y la tela contra la pérdida de color normal por la exposición a la intemperie, los aceites, derrames, líquidos o substancias químicas; las encimeras de las mesas contra la rotura; los herrajes contra la corrosión o la oxidación; la deformación o rotura de los tubos debido a la exposición al agua y a temperaturas bajo cero; las encimeras de vidrio, las piezas adquiridas o de repuesto; las piezas de plástico. También se excluye la pérdida de disfrute y las molestias, los costos, el traslado, el embalaje y cualquier otro daño secundario o incidental. La responsabilidad de Foremost Groups Inc. se limitará en todo momento al valor del producto de recambio. La garantía se ofrece al comprador original cuando los productos se adquieren de uno de nuestros vendedores minoristas autorizados, y es intransferible. Todos los reclamos en virtud de la garantía se deben presentar junto con un comprobante de caja fechado, dentro del plazo de la garantía. Si no se dispone de una pieza de recambio para el producto garantizado, Foremost Groups Inc. se reserva el derecho de sustituir tal pieza por una de estilo, color y calidad parecida, a nuestro criterio. Para fines de control de calidad y de verificación, nos reservamos el derecho de solicitar fotografías de la(s) pieza(s) dañada(s). Las condiciones de esta garantía están sujetas a cambios sin previo aviso.

Para obtener servicio de garantía en los EE.UU., sírvase comunicarse con el Departamento de atención al cliente de Foremost Groups, llamando al (800) 443-1410, de lunes a viernes, entre las 9.00 a.m. y las 5.30 p.m., hora normal del Este; también puede enviar su solicitud por fax al (973) 428-6166 **o por correo electrónico a customerservice@foremostgroups.com.**